«ԱՐԽԻԹՈՒԼՍ» ՍՊԸ

Արմավիրի մարզի Արաքս համայնքի Ապագա գյուղի
ջրահեռացման համակարգի կառուցման աշխատանքներ

Ապագա գյուղի ջրահեռացման համակարգի
կառուցման աշխատանքներ

Պայմանագիր թիվ՝ ԱՄԱՀ-Ո-ԳՀԾՁԲ-24/20

ԱՇԽԱՏԱՆՔԱՅԻՆ ՆԱԽԱԳԻԾ

ԳԻՐՔ 2

ԱՇԽԱՏԱՆՔԱՅԻՆ ԳԾԱԳՐԵՐ

«ԱՐԽԻԹՈՒԼՍ» ՍՊԸ ՏՆՕՐԵՆ՝ Գ. ԱՅՎԱԶՅԱՆ

ԵՐԵՎԱՆ 2024 թ.

Նախագծի կազմը

Գիրք 1 Բացատրագիր

Գիրք 2 Աշխատանքային գծագրեր

Գիրք 3 Աշխատանքային ծավալներ

Գիրք 4 Նախահաշիվներ

Scanned with CamScanner

Թերթ N	Թերթի անվանումը	Ծանոթություն
1	Ընդհանուր տվյալներ	
2	ԳԼԽԱՎՈՐ ՀԱՏԱԿԱԳԻԾ Մ 1:5000	
3	ՆԱԽԱԳԾՎՈՂ ՋՐԱՆՑՔ ՆԿ 0+00 - ՆԿ 3+80 ՈՒՂԵԳԾԻ ՀԱՏԱԿԱԳԻԾ Մ1:1000	
4	ՆԱԽԱԳԾՎՈՂ ՋՐԱՆՑՔ ՆԿ 3+80 - ՆԿ 7+80 ՈՒՂԵԳԾԻ ՀԱՏԱԿԱԳԻԾ Մ1:1000	
5	ՆԱԽԱԳԾՎՈՂ ՋՐԱՆՑՔ ՆԿ 7+80 - ՆԿ 12+20 ՈՒՂԵԳԾԻ ՀԱՏԱԿԱԳԻԾ Մ1:1000	
6	ՆԱԽԱԳԾՎՈՂ ՋՐԱՆՑՔ ՆԿ 0+00 - ՆԿ 3+00 ԵՐԿԱՅՆԱԿԱՆ ԿՏՐՎԱԾՔ	
7	ՆԱԽԱԳԾՎՈՂ ՋՐԱՆՑՔ ՆԿ 3+00 - ՆԿ 5+80 ԵՐԿԱՅՆԱԿԱՆ ԿՏՐՎԱԾՔ	
8	ՆԱԽԱԳԾՎՈՂ ՋՐԱՆՑՔ ՆԿ 5+80 - ՆԿ 8+80 ԵՐԿԱՅՆԱԿԱՆ ԿՏՐՎԱԾՔ	
9	ՆԱԽԱԳԾՎՈՂ ՋՐԱՆՑՔ ՆԿ 8+80 - ՆԿ 12+20 ԵՐԿԱՅՆԱԿԱՆ ԿՏՐՎԱԾՔ	
10	ՎԱՔԵՐԻ ԿՅՈՐԴՄԱՆ ՍԽԵՄԱ ՇԻՆԱՐԱՐԱԿԱՆ ԱՇԽԱՏԱՆՔՆԵՐԻ ՑԱՎԱԼՆԵՐ	
11	ԽՈՂՈՎԱԿ- ԱՆՑՈՒՄ ԽԱ-1	
12	ԽՈՂՈՎԱԿ- ԱՆՑՈՒՄ ԽԱ-2	
13	ԽՈՂՈՎԱԿ- ԱՆՑՈՒՄ ԽԱ-3	
14	ԽՈՂՈՎԱԿ- ԱՆՑՈՒՄ ԽԱ-4	
15	ԽՈՂՈՎԱԿ- ԱՆՑՈՒՄ ԱՆԿՅՈՒՆԱՅԻՆ ՀՈՐՈՎ	
16	ԱՆԿՅՈՒՆԱՅԻՆ ՀՈՐ	
17	ԿԱՌՈՒՑՎԱԾՔ ՆԿ 0+00	
18	ԿԱՌՈՒՑՎԱԾՔ ՋՐԱՆՑՔԻ ՎԵՐՋՈՒՄ	

ՆՈՐՄԱՏԻՎԱՅԻՆ ՓԱՍՏԱԹՂԹԵՐ

1. ՀՀՇՆ 40-01.02-«Ջրամատակարարում. Արտաքին ցանցեր և կառուցվածքներ»-28.12.2020թ N103-Ն
2. ՀՀՇՆ 52-01-«Բետոնե և երկաթբետոնե կոնստրուկցիաներ»- 14.01.2021թ N02-Ն
3. ՀՀՇՆ 40-01.03-2022 «Կոյուղի. Արտաքին ցանցեր և կառուցվածքներ»-08.07.2022թ, N16-Ն
4. ՀՀՇՆ 13-02-2022 «Անվտանգության տեխնիկա շինարարությունում» - 26.08.2022թ N21-Ն
5. ՀՀՇՆ 20.04-2020 Երկրաշարժադիմացկուն շինարարություն. Նախագծման նորմեր»- 28.12.2020թ N102-Ն
6. ՀՀՇՆ 30-02-2022 «Տարածքի բարեկարգում» - 21.06.2022թ N12-Ն
7. ՀՀՇՆ II-7.01-2011 « Շինարարական կլիմայաբանություն»
8. ՇՆ և Կ II-60-75 «Քաղաքների, ավանների, գյուղական վայրերի հատակագծում և կառուցապատում»

ԾԱՆՈԹՈՒԹՅՈՒՆ

Նախագիծն իրականացվել է համաձայն Արմավիրի մարզի Արաքս համայնքի կողմից տրված տեխնիկական առաջադրանքի, համաձայն որի նախատեսվում է իրականացնել Ապագա գյուղի ջրահեռացման համակարգի կառուցման աշխատանքներ:

Ուղեգծի ուսումնասիրությունը կատարվել է համայնապետարանի ներկայացուցչի ցուցումների հիման վրա, ըստ որի կատարվել է տեղանքի չափագրում, առկա վիճակի ուսումնասիրություններ: Իրականացված հետազոտությունների, ուսումնասիրությունների, վերլուծությունների և հիմնավորված տեխնիկական առաջարկությունների համար հիմք են հանդիսացել Պատվիրատուի կողմից տրամադրված տեխնիկական և ճարտարապետահատակագծային առաջադրանքները, մեր կողմից կատարված ուսումնասիրությունները, բնակավայր կատարված այցելությունները և տեղում կատարված ուսումնասիրությունները, ինչպես նաև նախագծման ժամանակ Պատվիրատուի հետ կատարված քննարկումներն ու դրանց համար կայացված խորհրդակցությունների որոշումները:

Աշխատանքների իրականացման արդյունքում հնարավոր կլինի իրականացնել Ապագա գյուղի ջրահեռացման համակարգի կառուցման աշխատանքներ, որի արդյունքում հնարավոր կլինի ավելցուկային ջրերի կենտրոնացված հեռացումը իրականացնել ե/բ վաքերի միջոցով.: Այսպիսով, նախատեսվում է

- Նոր ե/բ վաքերի տեղադրում
- հողային հունի մաքրում և տարածքի բարեկարգում:

անապարհների հետ հատումների մոտ նախատեսվում են խողովակ-անցումներ: Կառուցվածքները տեղադրվում են անհրաժեշտ վայրերում, սակայն շինարարության ընթացքում դրանց վերջնական տեղերը ենթակա են ճշտման:

«ՇԻՆ-ՏԱԼԳ ՓՈՐՁԱԳԵՏ» ՍՊԸ
ՓՈՐՁԱԳՈՒՆՈՒԹՅՈՒՆ
_____ 20 թ. №____

					Պայմանագիր N ԱՄԱՀ-Ո-ԳՀՇՁԲ-24/20			
Փոխ. Քան. Գլխ. Ինժ. Ստեփանյան					Արմավիրի մարզի Արաքս համայնքի Ապագա գյուղի ջրահեռացման համակարգի կառուցման աշխատանքներ			
Տնօրեն	Գրիգորյան				Ապագա գյուղի ջրահեռացման համակարգի կառուցման աշխատանքներ	փուլ	թերթ	թերթեր
Ինժեներ	Ստեփանյան					ԱՆ	1	18
					Ընդհանուր տվյալներ	ARCHITOOLS	«ԱՐԽԻԹՈՒԼՍ» ՍՊԸ	

Scanned with CamScanner

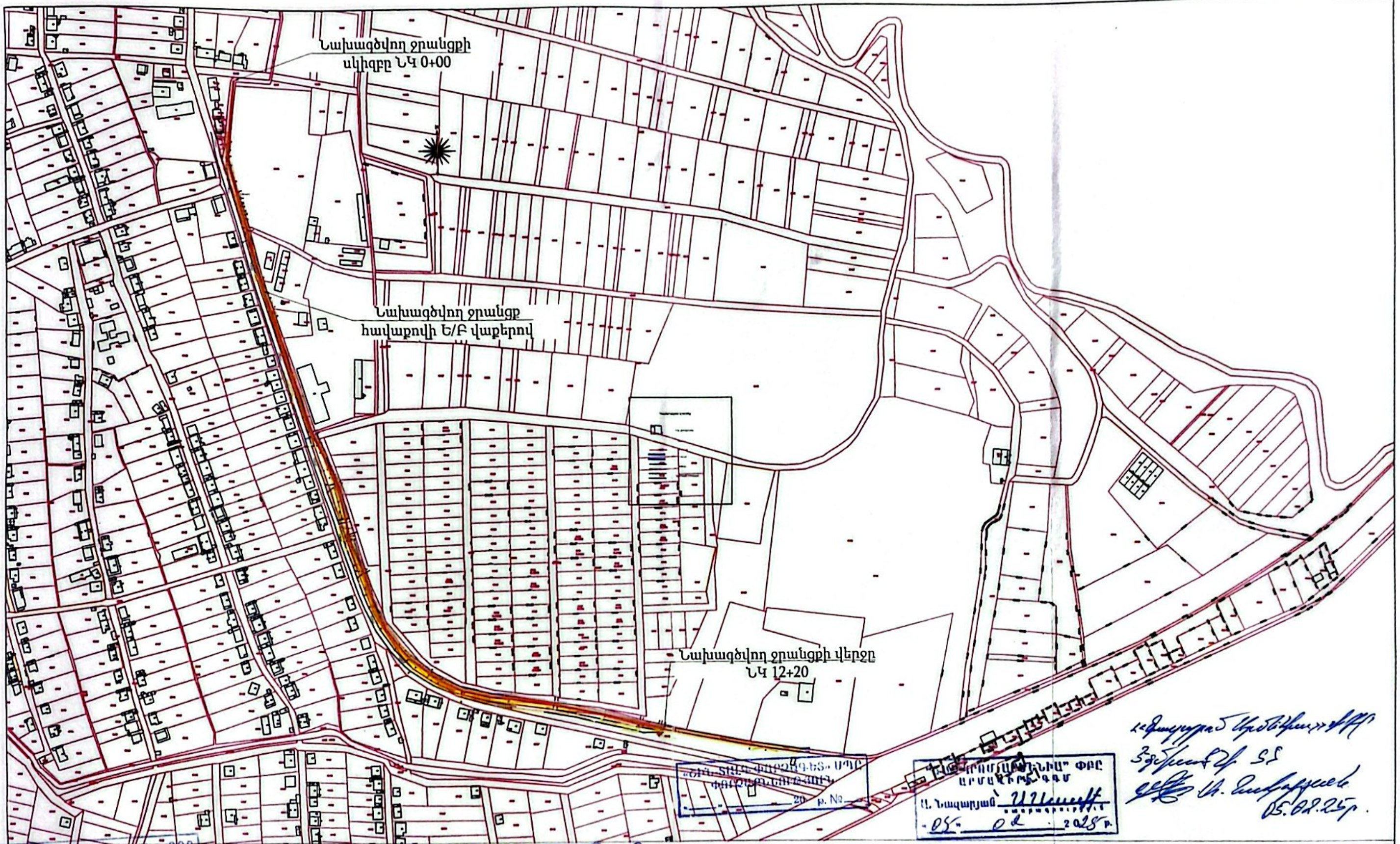

«ՏԵԼԵՍԻՍ ԱՍՏԵՂԻՆ» ՍՊԸ
ՓՈՓՈԽՈՒԹՅՈՒՆ
20 թ. №

«ԱՐՄԱՎԻՐԻ ՋՐԱՌԱՆԻՍ» ՓԲԸ
ԱՐՄԱՎԻՐ ՔԱՂԱՔ
Ա. Նազարյան
05. 02. 2025 թ.

«Ֆայլերով Կիրառություն» ՍՊԸ
Տնօրեն Հ.Ս.
Հ. Ասատրյան
05.02.25թ.

«ՏԵԼԵՍԻՍ ԱՍՏԵՂԻՆ» ՍՊԸ

Համաձայնեցված է
«Տելեսիս Աստեղին» ՍՊԸ
Գլխավոր Գ. Հովսեփյան
24.01.2025թ

24.01.2025թ
«Հարավային ջրամատակարարում» ՓԲԸ
ՀՈՒՇԱԳՐԱՅԻՆ ՄԱՍՆԱՇՅԱՆ
01/20/63 110/35/10/6/0,4կV
տեխնիկական տվյալներ
ցանցի, ենթակայանների և ՏՊ-ների
սեփականության իրավունքով գոյություն
խնդրելու չեն:

						Պայմանագիր N ԱՄԱՀ-Ո-ԳՀՇՁԲ-24/20		
Փոխ	Քան	Թերթ N	Փաստաթղթի Անվանում			Արմավիրի մարզի Արաքս համայնքի Ապագա գյուղի ջրահեռացման համակարգի կառուցման աշխատանքներ		
Տնօրեն		Գ. Այվազյան				Ապագա գյուղի ջրահեռացման համակարգի կառուցման աշխատանքներ	փուլ	թերթ	թերթեր
Ինժեներ		Վ.Ավետիսյան					Ա Ն	2	16
						ԳԼԽԱՎՈՐ ՀԱՏԱԿԱԳԻԾ Մ 1:5000	ARCHITOOLS	«ԱՐԽԻԹՈՒԼՍ» ՍՊԸ

«ԱՐԽԻ ԳՈՒԼՍ» ՍՊԸ
ARCHI TOOLS
04234306

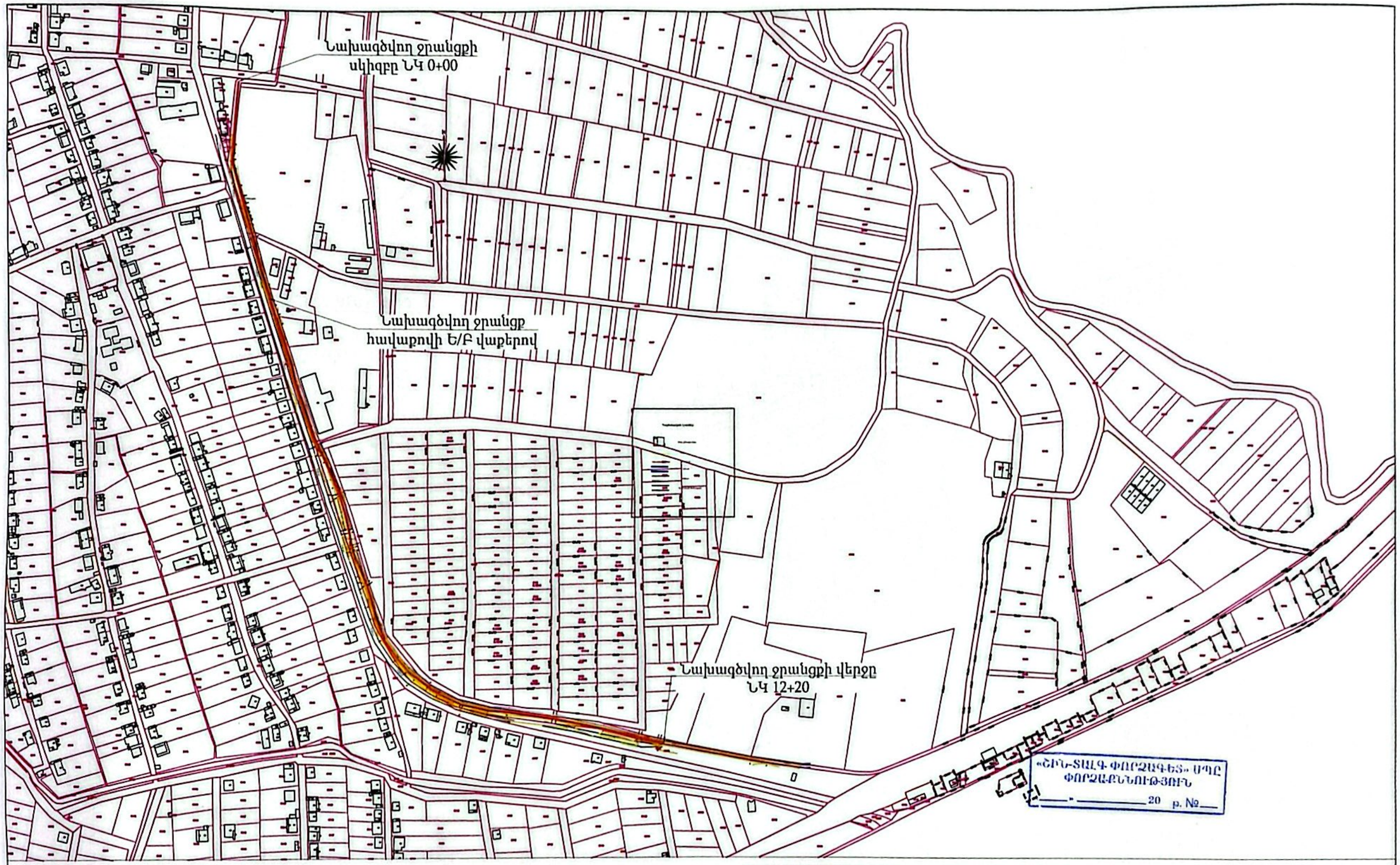

						Պայմանագիր N ԱՄԱՀ-Ո-ԳՀՇՁԲ-24/20		
Փոխ.	Տեսակ	Փոփոխ. N	Փոփոխ. թերթ	Փոփոխ. N	Ամսաթ.	*Արմավիրի մարզի Արաքս համայնքի Ապագա գյուղի ջրահեռացման համակարգի կառուցման աշխատանքներ*		
Տնօրեն	Ա.Ավագյան					*Ապագա գյուղի ջրահեռացման համակարգի կառուցման աշխատանքներ*	փուլ	թերթ	թերթեր
Ինժեներ	Հ.Ավագյան						ԱՆ	2	16
						ԳԼԽԱՎՈՐ ՀԱՏԱԿԱԳԻԾ Մ 1:5000	ARCHITOOLS	«ԱՐԽԻԹՈՒԼՍ» ՍՊԸ

Scanned with CamScanner

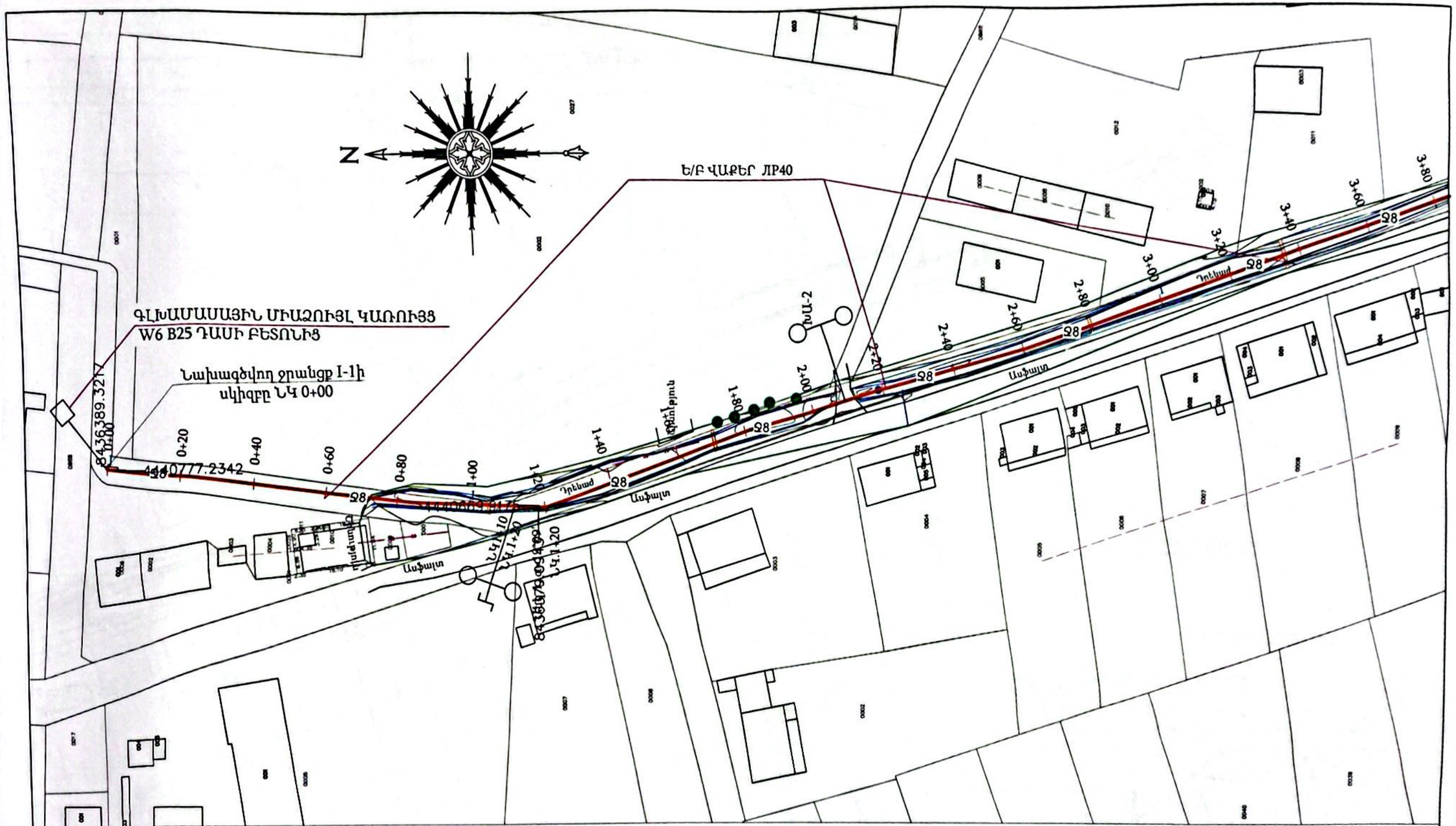

ՊԱՅՄԱՆԱԿԱՆ ՆՇԱՆՆԵՐ

- Նախագծվող ջրանցք
- Անկյունային հոր
- Խողովակ անցում
- Կառուցվածք գծի վերջում
- Կառուցվածք գծի սկզբում

«ՇԻՆ-ՏԱՆԳ ՓՈՐՁԱԳԵՏ» ՍՊԸ
ՓՈՐՁԱՓՆՆՈՒԹՅՈՒՆ
____.____._____ 20 թ. №___

Փոխ.	Քան.	Թերթ	N փաստաթղթի մասին	Ստորագրություն	Ամսաթ.	Պայմանագիր N ԱՄԱՀ-Ո-ԳՀՇՁԲ-24/20			
						Արմավիրի մարզի Արաքս համայնքի Ապագա գյուղի ջրահեռացման համակարգի կառուցման աշխատանքներ			
Տնօրեն		Գ.Գրիգորյան				Ապագա գյուղի ջրահեռացման համակարգի կառուցման աշխատանքներ	փուլ	թերթ	թերթեր
Ինժեներ		Ս.Գ.Գրիգորյան					Ա Ն	3	18
						ՆԱԽԱԳԾՎՈՂ ՋՐԱՆՑՔ ՆԿ 0+00 - ՆԿ 3+80 ՈՒՂԵԳԾԻ ՀԱՏԱԿԱԳԻԾ Մ 1:1000	«ԱՐԽԻԹՈՒԼՍ» ՍՊԸ		

ARCHITOOLS

Scanned with CamScanner

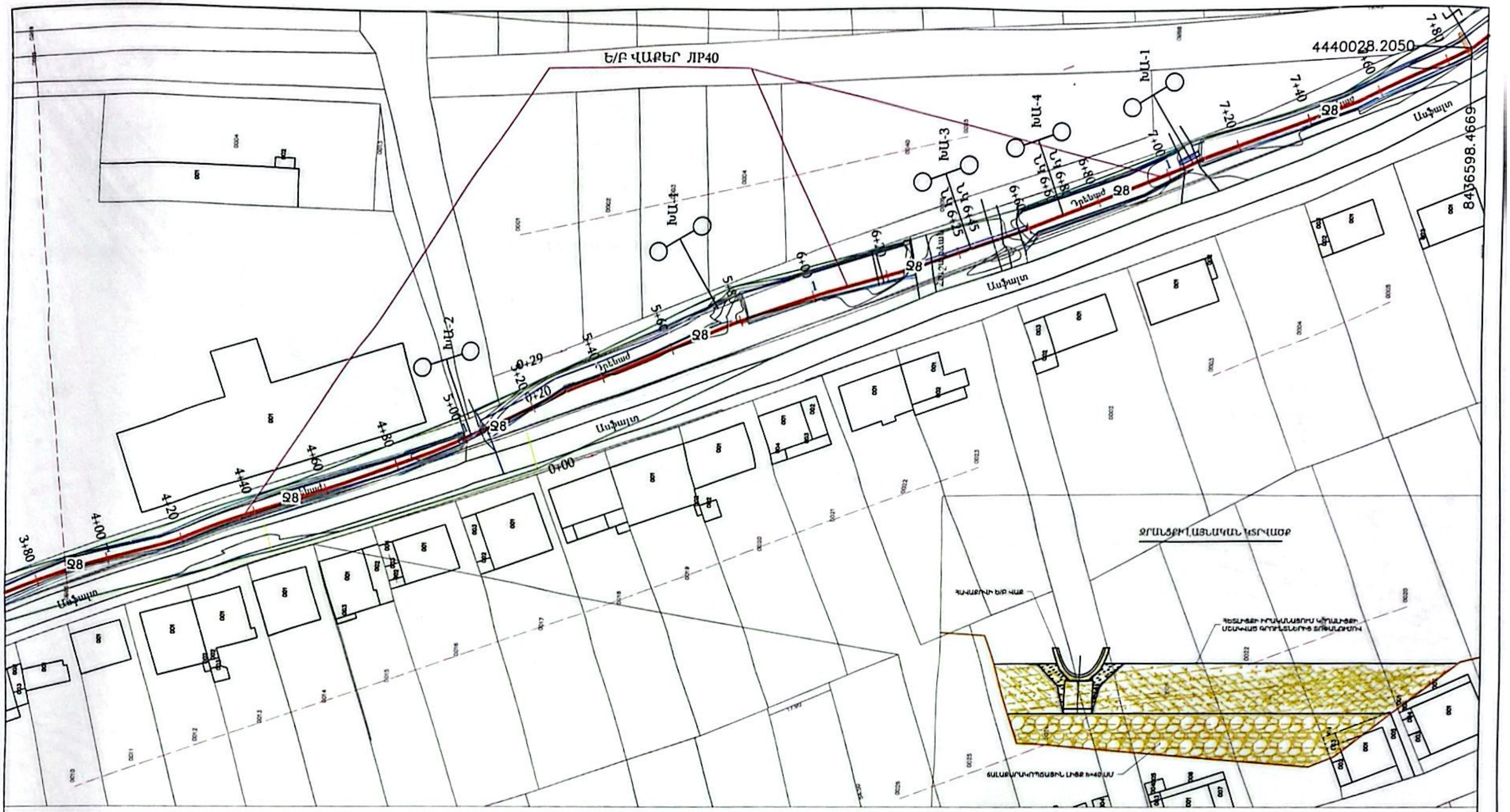

ՊԱՅՄԱՆԱԿԱՆ ՆՇԱՆՆԵՐ

- Նախագծվող ջրանցք
- Խողովակ անցում
- Անկյունային հոր
- Կառուցվածք գծի վերջում
- Կառուցվածք գծի սկզբում

«ՇԻՆ-ՏԱԼԳ ՓՈՐՁԱԳԵՏ» ՍՊԸ
ՓՈՐՁԱՔՆՆՈՒԹՅՈՒՆ
____.____._____ 20 թ. №____

Պայմանագիր N ԱՄԱՀ-Ո-ԳՀԾՁԲ-24/20	
Արմավիրի մարզի Արաքս համայնքի Ապագա գյուղի ջրահեռացման համակարգի կառուցման աշխատանքներ	
Ապագա գյուղի ջրահեռացման համակարգի կառուցման աշխատանքներ	փուլ / թերթ 4 / թերթեր 18
ՆԿ 3+80 - ՆԿ 7+80 ՈՒՂԵԳԾԻ ՀԱՏԱԿԱԳԻԾ Մ 1:1000	«ԱՐԽԻԹՈՒԼՍ» ՍՊԸ

Փոխ Քաղ. ծառայ. N. Ստեփանյան
Տնօրեն Ա. Վարդան
Ինժեներ Ն. Թադևոսյան

Scanned with CamScanner

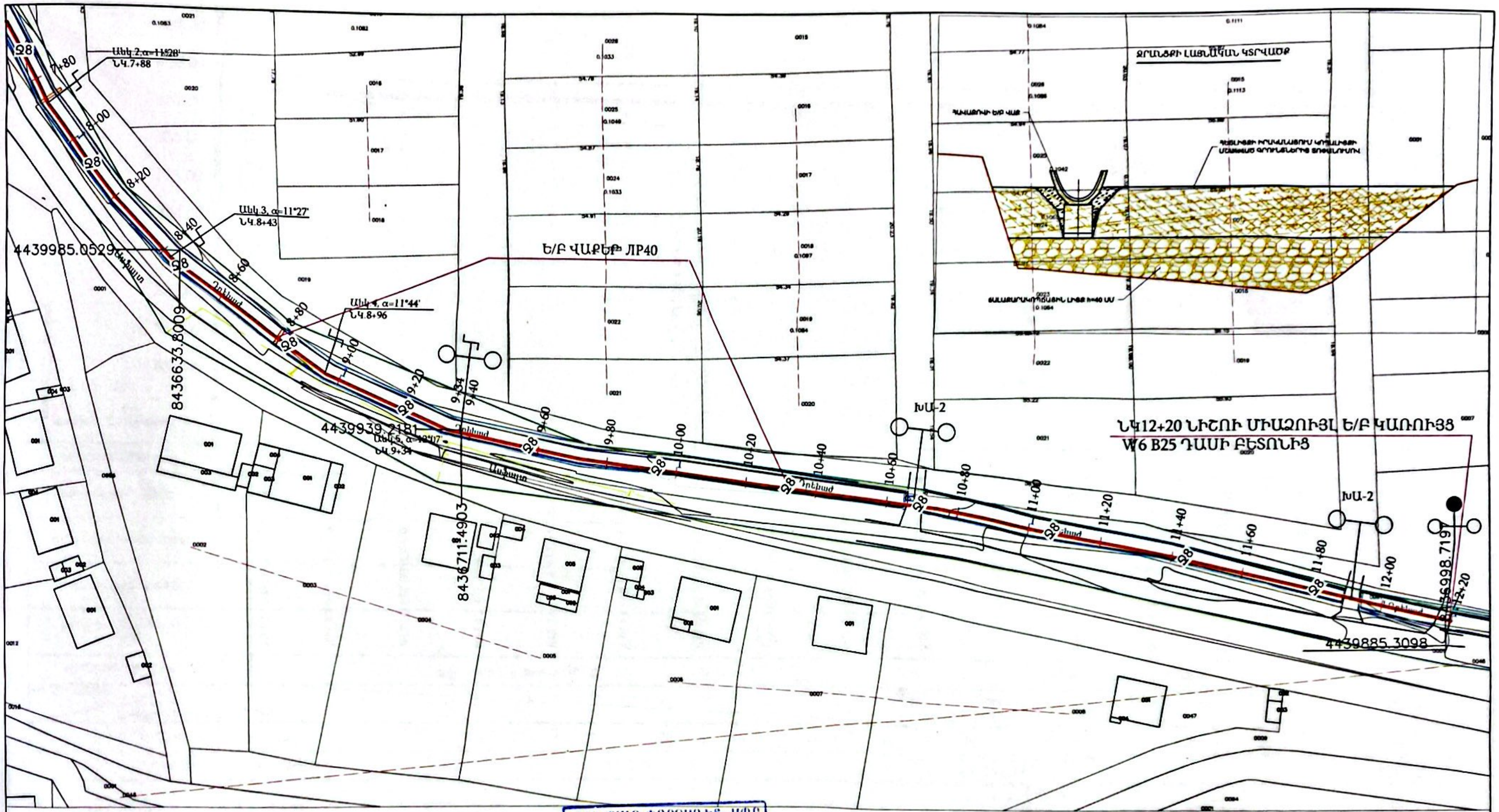

«ՇԻՆ-ՏԱԼԳ ՓՈՐՁԱԳԵՏ» ՍՊԸ
ՓՈՐՁԱՔՆՆՈՒԹՅՈՒՆ
«___» _____ 20 թ. №___

ՄԱՆՐԱՄԱՍՆ

1. Տվյալ թերթը նայել Էրկաթգծային կտրվածքների հետ համատեղ
2. Կառուցվածքների հստակ տեղերը ենթակա են ճշտման շինարարության ընթացքում:

ՊԱՅՄԱՆԱԿԱՆ ՆՇԱՆՆԵՐ

- Նախագծվող ջրանցք
- Անկյունային հոր
- Կառուցվածք գծի սկզբում
- Խողովակ անցում
- Կառուցվածք գծի վերջում

						Պայմանագիր N ԱՄԱՀ-Ո-ԳՀՇՁԲ-24/20		
						Արմավիրի մարզի Արաքս համայնքի Ապագա գյուղի ջրահեռացման համակարգի կառուցման աշխատանքներ		
Փոխ. Քան.	Թարգ.	Ստորագ.	Փաստաթղթի անվանում			Ապագա գյուղի ջրահեռացման համակարգի կառուցման աշխատանքներ	փուլ	թերթ	թերթեր
Տնօրեն	Գ. Գ							5	18
Ինժեներ	Կ. Ա					ՆԿ 7+80 - ՆԿ 12+20 ՈՒՂԵԳԾԻ ՀԱՏԱԿԱԳԻԾ Մ 1:1000	«ԱՐԽԻԹՈՒԼՍ» ՍՊԸ		

«ՍՊԱՍԱՐԿՈՂԱԿԱՆ ԿԱԶՄԱԿԵՐՊՈՒԹՅՈՒՆ» ՍՊԸ
"ARAX TYPE LIMITED LIABILITY COMPANY"
"ARCHI TOOLS"
+374 (0)60 234366
ՀԱՅԱՍՏԱՆԻ ՀԱՆՐԱՊԵՏՈՒԹՅՈՒՆ
REPUBLIC OF ARMENIA

Scanned with CamScanner

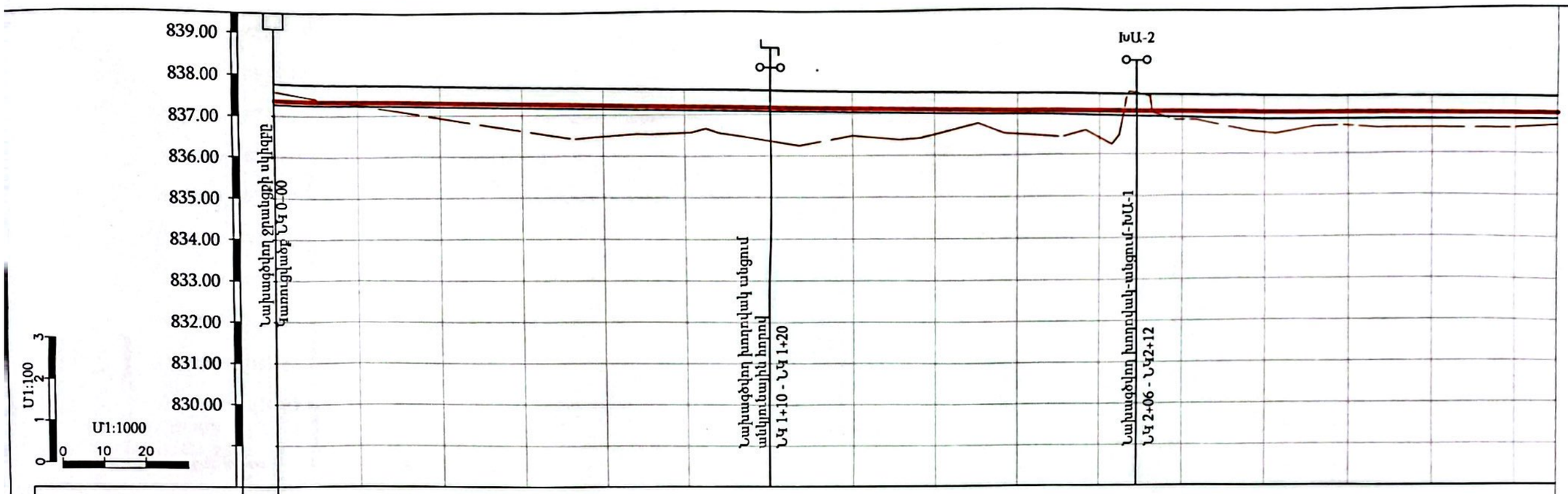

ԵՐԿՐԱԲԱՆՈՒԹՅՈՒՆ	1 - 0.0-2.0 մ - IV կարգ															
ՀՈՂԻ ԲՆԱԿԱՆ ՆԻՇԸ	836,48				836,48	836,58	836,36	836,49	836,51	836,50	836,39	836,83	836,52	836,68	836,62	836,62
ՀՈՂԻ ՆԱԽԱԳԾԱՅԻՆ ՆԻՇԸ	837,77	837,74	837,70	837,67	837,64	837,61	837,57	837,54	837,51	837,47	837,45	837,43	837,40	837,39	837,38	837,36
ՋՐԱՆՑՔԻ ՀԱՏԱԿԻ ՆԻՇԸ	837,37	837,34	837,30	837,27	837,24	837,21	837,17	837,14	837,11	837,07	837,05	837,03	837,01	837,00	836,99	836,97
ԽՐԱՄՈՒՂՈՒ ՀԱՏԱԿԻ ՆԻՇԸ	837,27	837,24	837,20	837,17	837,14	837,11	837,07	837,04	837,01	836,97	836,92	836,89	836,84	836,83	836,83	836,82
ԽՈՂՈՎԱԿԻ ՏԵՍԱԿԸ	Հավաքովի ե/բ վաքեր ЛР-40										Հավաքովի ե/բ վաքեր ЛР-40					
ԹԵՔՈՒԹՅՈՒՆ / ԵՐԿԱՐՈՒԹՅՈՒՆ	180									0,0017 / 60,00			0,0010 / 200,00			
ՀԵՌԱՎՈՐՈՒԹՅՈՒՆ (մ)	20	20	20	20	20	20	20	20	20	20	20	20	20	20	20	20
ՆՇԱՀԱՐՄԱՆ ԿԵՏԵՐ	ՆԿ 0+00					ՆԿ 1+00					ՆԿ 2+00					ՆԿ 3+00
ՈՒՂԵԳԾԻ ՀԱՏԱԿԱԳԻԾ	ՆԿ 0+00 Ջ8	Ե/Բ ՎԱՔԵՐ ЛР40 Ջ8				ՆԿ 1+00 Ջ8		Ջ8	Ե/Բ ՎԱՔԵՐ ЛР40 Ջ8			ՆԿ 2+00 Ջ8	ԽԱ-2 Ե/Բ ՎԱՔԵՐ ЛР40 Ջ8			ՆԿ 3+00 Ջ8

ԳԼԽԱՄԱՍԱՅԻՆ ՄԻԱՁՈՒՅԼ ԿԱՌՈՒՑՔ
W6 B25 ԴԱՍԻ ԲԵՏՈՆԻՑ

ՊԱՅՄԱՆԱԿԱՆ ՆՇԱՆՆԵՐ

- Նախագծվող ջրանցք
- Անկյունային հոր
- Խողովակ անցում
- Կառուցվածք գծի վերջում
- Կառուցվածք գծի սկզբում

«ՇԻՆ-ՏԱԼԳ ՓՈՐՁԱԳԵՏ» ՍՊԸ
ՓՈՐՁԱՔՆՆՈՒԹՅՈՒՆ
_____ 20 թ. №____

Փոխ Քան. Տեր N թերթ Կառուցվածք Ամսաթ.	Պայմանագիր N ԱՄԱՀ-Ո-ԳՀԾՁԲ-24/20			
Տնօրեն	Արմավիրի մարզի Արաքս համայնքի Ապագա գյուղի ջրահեռացման համակարգի կառուցման աշխատանքներ			
Ինժեներ	Ապագա գյուղի ջրահեռացման համակարգի կառուցման աշխատանքներ	փուլ	թերթ	թերթեր
		Ա Ն	6	18
	ՆԿ 0+00 - ՆԿ 3+00	«ԱՐԽԻԹՈՒԼՍ» ՍՊԸ		

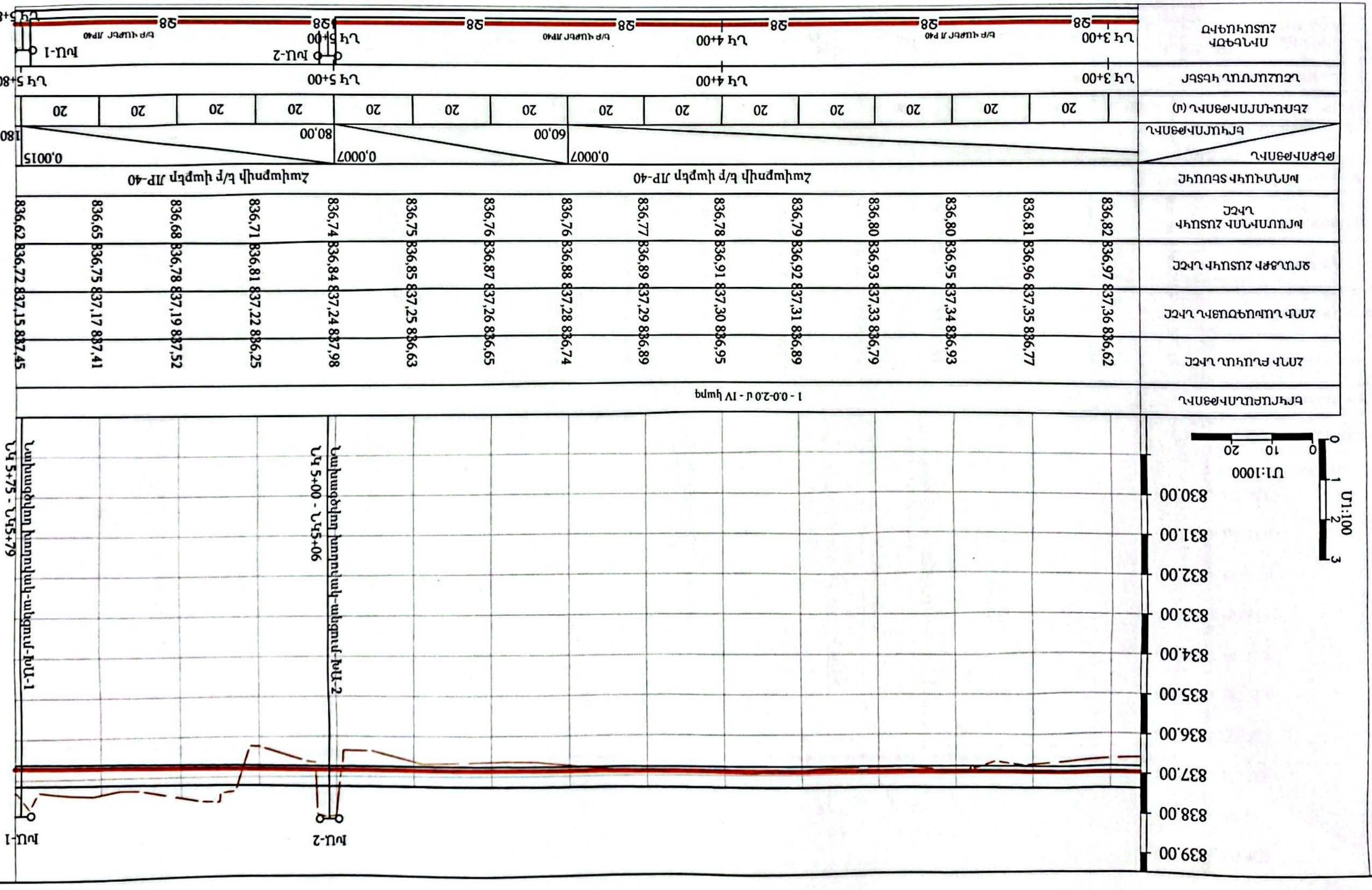

ԵՐԿԱՐԱՑՈՒՄՆԵՐԻ ԱՆՎԱՆՈՒՄ	1 - 0.0-2.0մ - IV կարգ
ՀՈԳԻ ԲԱՐՁՐՈՒԹՅՈՒՆ ԿԱՅՈՒՆ	836,62 836,77 836,93 836,79 836,89 836,95 836,74 836,65 836,63 837,98 837,25 837,26 837,30 837,31 837,33 837,34 837,35 837,36
ՀՈԳԻ ԼԵՌՆԱՅԻՆ ԿԱՅՈՒՆ ԿԱՐԳԱՎՈՐՈՒՄ	836,97 836,96 836,95 836,93 836,92 836,91 836,89 836,88 836,87 836,85 836,84 837,24 837,22 837,19 837,17 837,15
ՀԱՄԱՐ ԶԱՏԱԿԻՉ ԱՇՏԱԿ ԿԱՐԳ	836,97 836,96 836,95 836,93 836,92 836,91 836,89 836,88 836,87 836,85 836,84 837,24 837,22 837,19 837,17 837,15
ԻՄՈՒՏՈՒՄՆԻ ԱՇՏԱԿ ԿԱՐԳ	836,82 836,81 836,80 836,80 836,79 836,78 836,77 836,76 836,76 836,75 836,74 836,71 836,68 836,65 836,62
ԽՈՂՈՒԿԱԿԻՐ ՏԵՍԱԿԻՀ	Հաշվարկի ե/ր փաթեր ՀՐ-40
ԽԵԳԻՐՈՒԹՅՈՒՆ / ԵԼԻԱՐՈՒԹՅՈՒՆ	0,0007 0,0007 0,0015 60,00 80,00 180,00
ՀԵՌԱՎՈՐՈՒԹՅՈՒՆ (մ)	20 20 20 20 20 20 20 20 20 20 20 20
ԿԱՊԱՐԱՆՆԵՐԻ ԿԵՏԵՐ	Նկ 3+00 Նկ 4+00 Նկ 5+00 Նկ 5+80
ՊՈԼԵԳԵՐԻ ՀԱՏԱԿԱԳԻԾ	Նկ 3+00 Ե/Ր ԿԱՓԵՐ ՀՐ40 Նկ 4+00 Ե/Ր ԿԱՓԵՐ ՀՐ40 Նկ 5+00 Ե/Ր ԿԱՓԵՐ ՀՐ40 Նկ 5+80

ՊԱՅՄԱՆԱԳԻՐ ԵՎ ՆՇՈՒՄՆԵՐ

Ավելացնող շրջանցք

Խողովակ անցում

Նկարագրություն հոր

Դատարկաձք գծի վերջում

Դատարկաձք գծի սկզբում

«ՀԱՅ-ՏԵԼԵԿՈՄ ՇԻՆԱՐԱՐԱԿԱՆ ՍՊԸ
ՓՈՐՁԱԳԻՐԾԱՅԻՆ ԿԱԶՄԱԿԵՐՊՈՒԹՅՈՒՆ
«_____» _____ 20 թ. №

Ֆինանսական ապահովման ապահովագրություն
ՀԱՅԱՍՏԱՆԻ ՀԱՆՐԱՊԵՏՈՒԹՅԱՆ ՇԻՆԱՐԱՐԱԿԱՆ ՊԱՏՎԻՐԱԿԱՏՈՒ ԱՇԽԱՏԱՆՔԱՅԻՆ ԿԱԶՄԱԿԵՐՊՈՒԹՅՈՒՆ
ՀԱՅԱՍՏԱՆԻ ՀԱՆՐԱՊԵՏՈՒԹՅԱՆ ՇԻՆԱՐԱՐԱԿԱՆ ՊԱՏՎԻՐԱԿԱՏՈՒ ԱՇԽԱՏԱՆՔԱՅԻՆ ԿԱԶՄԱԿԵՐՊՈՒԹՅՈՒՆ

Ֆինանսական ապահովման ապահովագրություն

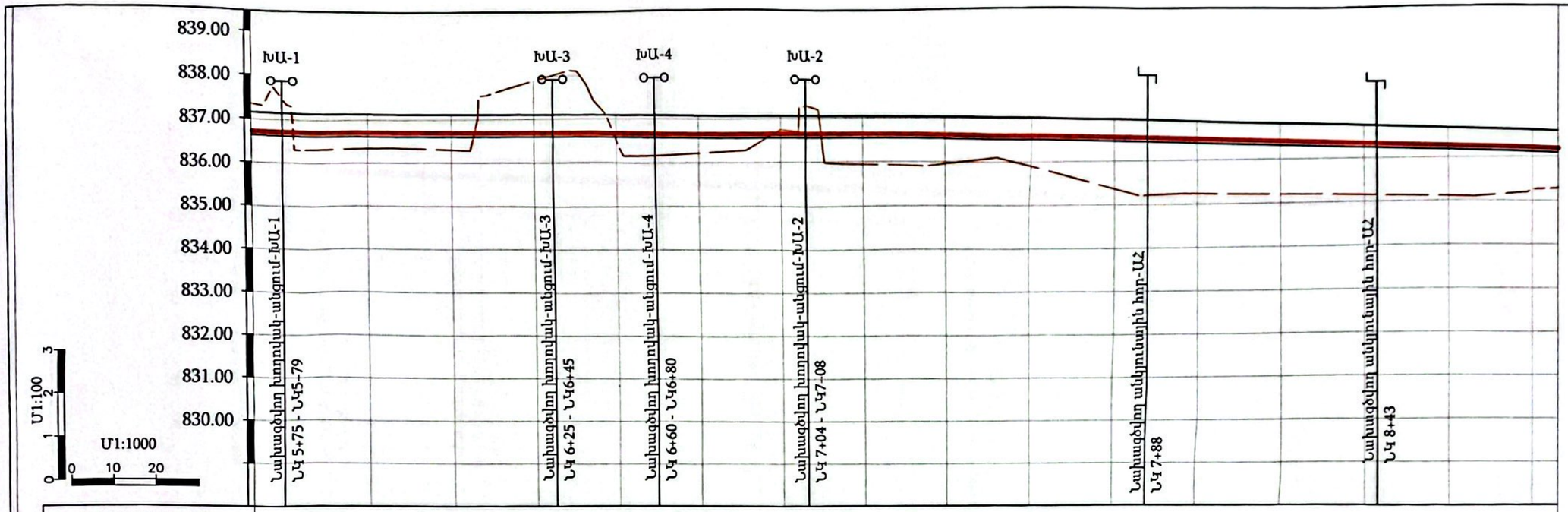

ԵՐԿՐԱԲԱՆՈՒԹՅՈՒՆ	1 - 0.0-2.0 մ - IV կարգ															
ՀՈՂԻ ԲՆԱԿԱՆ ՆԻՇԸ	837,45	836,34	836,30	837,89	836,45	836,22	836,74	835,94	835,97	835,89	835,37	835,23	835,12	835,07	835,09	835,25
ՀՈՂԻ ՆԱԽԱԳԾԱՅԻՆ ՆԻՇԸ	837,15	837,13	837,12	837,10	837,09	837,07	837,06	837,04	837,03	837,01	836,95	836,88	836,81	836,75	836,68	836,61
ՋՐԱՆՑՔԻ ՀԱՏԱԿԻ ՆԻՇԸ	836,72	836,71	836,70	836,69	836,67	836,66	836,65	836,64	836,63	836,61	836,55	836,48	836,41	836,35	836,28	836,21
ԽՐԱՄՈՒՂՈՒ ՀԱՏԱԿԻ ՆԻՇԸ	836,62	836,61	836,60	836,59	836,57	836,56	836,55	836,54	836,53	836,51	836,45	836,38	836,31	836,25	836,18	836,11
ԽՈՂՈՎԱԿԻ ՏԵՍԱԿԸ	Հավաքովի ե/բ վաքեր ЛР-40											Հավաքովի ե/բ վաքեր ЛР-40				
ԹԵՔՈՒԹՅՈՒՆ / ԵՐԿԱՐՈՒԹՅՈՒՆ	0,0015									0,0006						0,0033
	180,00										120,00					80,00
ՀԵՌԱՎՈՐՈՒԹՅՈՒՆ (մ)		20	20	20	20	20	20	20	20	20	20	20	20	20	20	20
ՆՇԱՀԱՐՄԱՆ ԿԵՏԵՐ		ՆԿ 6+00						ՆԿ 7+00						ՆԿ 8+00		ՆԿ 8+80
ՈՒՂԵԳԾԻ ՀԱՏԱԿԱԳԻԾ	ԽԱ-1 Ջ8	ՆԿ 6+00 Ե/Բ ՎԱՔԵՐ ЛР40 Ջ8		ԽԱ-3 Ջ8	ԽԱ-4		ՆԿ 7+00 Ջ8	ԽԱ-2 Ե/Բ ՎԱՔԵՐ ЛР40 Ջ8						ՆԿ 8+00 Ե/Բ ՎԱՔԵՐ ЛР40 Ջ8		ՆԿ 8+80

ՊԱՅՄԱՆԱԿԱՆ ՆՇԱՆՆԵՐ

- Նախագծվող ջրանցք
- Խողովակ անցում
- Անկյունային հոր
- Կառուցվածք գծի վերջում
- Կառուցվածք գծի սկզբում

«ՇԻՆ-ՏԱԼԳ ՓՈՐՁԱԳԵՏ» ՍՊԸ
ՓՈՐՁԱՔՆՆՈՒԹՅՈՒՆ
_____ 20 թ. №____

Փոխ. Գլխավոր ճարտարապետ					Պայմանագիր N ԱՄԱՀ-Ո-ԳՀՇՁԲ-24/20	
Տնօրեն					Արմավիրի մարզի Արաքս համայնքի Ապագա գյուղի ջրահեռացման համակարգի կառուցման աշխատանքներ	
Ինժեներ					Ապագա գյուղի ջրահեռացման համակարգի կառուցման աշխատանքներ	փուլ: Ա Ն; թերթ: 8; թերթեր: 18
					ՆԿ 5+80 - ՆԿ8+80 ԵՐԿԱՅՆԱԿԱՆ ԿՏՐՎԱԾՔ	ARCHITOOLS

Scanned with CamScanner

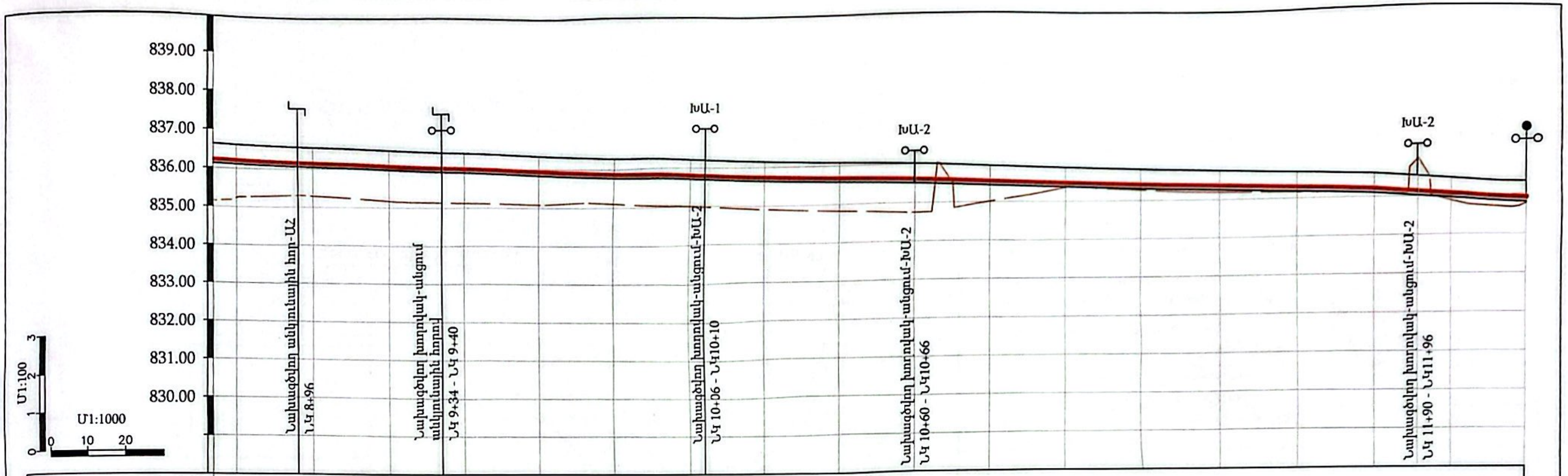

ԵՐԿՐԱԲԱՆՈՒԹՅՈՒՆ	1 - 0.0-2.0 մ - IV կարգ																				
ՀՈՂԻ ԲՆԱԿԱՆ ՆԻՇԸ	836,61 835,25	836,55 835,30	836,48 835,18	836,41 835,10	836,35 835,09	836,28 835,11	836,21 834,96	836,15 834,87	836,08 834,79	836,02 834,75	835,95 835,03	835,89 835,37	835,82 835,28	835,76 835,20	835,69 835,16	835,61 835,10	835,46 834,88	835,31 834,80			
ՀՈՂԻ ՆԱԽԱԳԾԱՅԻՆ ՆԻՇԸ	836,21	836,15	836,08	836,01	835,95	835,88	835,81	835,75	835,68	835,62	835,55	835,49	835,43	835,37	835,30	835,22	835,07	834,92			
ԶՐԱՆՑՔԻ ՀԱՏԱԿԻ ՆԻՇԸ	836,11	836,04	835,98	835,91	835,84	835,78	835,71	835,64	835,58	835,51	835,44	835,38	835,32	835,25	835,18	835,10	834,95	834,80			
ԽՈՂՈՎԱԿԻ ՏԵՍԱԿԸ	Հավաքովի ե/բ վաքեր ЛР-40													Հավաքովի ե/բ վաքեր ЛР-40							
ԹԵՔՈՒԹՅՈՒՆ / ԵՐԿԱՐՈՒԹՅՈՒՆ	0,0033	80,00			0,0033	120,00					0,0033	60,0			0,0029	40,0	0,0037	40.0	0,0077		
ՀԵՌԱՎՈՐՈՒԹՅՈՒՆ (մ)		20	20	20	20	20	20	20	20	20	20	20	20	20	20	20	20	20			
ՆՇԱՀԱՐՄԱՆ ԿԵՏԵՐ	ՆԿ 8+80	ՆԿ 9+00					ՆԿ 10+00					ՆԿ 11+00							ՆԿ 12+00	ՆԿ 12+20	
ՈՒՂԵԳԾԻ ՀԱՏԱԿԱԳԻԾ	ՆԿ 8+80 Ջ8	ՆԿ 9+00 Ջ8		Ե/Բ ՎԱՔԵՐ ЛР40 Ջ8		ԽԱ-1 ՆԿ 10+00 Ջ8		Ե/Բ ՎԱՔԵՐ ЛР40 Ջ8		ԽԱ-2 Ջ8		ՆԿ 11+00 Ջ8		Ե/Բ ՎԱՔԵՐ ЛР40 Ջ8		ԽԱ-2 Ջ8		ՆԿ 12+00			

ՆԿ12+20 ՆԻՇՈՒ ՄԻԱՁՈՒՅԼ Ե/Բ ԿԱՌՈՒՑՈՒՄ
W6 B25 ԴԱՍԻ ԲԵՏՈՆԻՑ

ՆԿ 12+20

ՊԱՅՄԱՆԱԿԱՆ ՆՇԱՆՆԵՐ

- Նախագծվող ջրանցք
- Անկյունային հոր
- Խողովակ անցում
- Կառուցվածք գծի վերջում
- Կառուցվածք գծի սկզբում

«ՇԻՐԱԿ-ՏԱԼԳ ՓՈՐՁԱԳԵՏ» ՍՊԸ
ՓՈՐՁԱՔՆՆՈՒԹՅԱՆ
_____ 20 թ. №____

Պայմանագիր N ԱՄԱՀ-Ո-ԳՀԾՁԲ-24/20					
Արմավիրի մարզի Արաքս համայնքի Ապագա գյուղի ջրահեռացման համակարգի կառուցման աշխատանքներ					
Ապագա գյուղի ջրահեռացման համակարգի կառուցման աշխատանքներ	փուլ	թերթ	թերթեր		
	Ա Ն	9	18		
ՆԿ 8+80 - ՆԿ 11+80	«ԱՐԽԻԹՈՒԼՍ» ՍՊԸ				

Փոխ. տնօրեն Ն.Հայ. Գ.Ամսաթ.
Տնօրեն Գ. Աբրահամյան
Ինժեներ Վ.Ավագյան 04234306

Scanned with CamScanner

ՎԱՔԵՐԻ ԿՅՈՐԴՄԱՆ ՍԽԵՄԱ

Կտրվածք 1 - 1: Մ 1 : 20

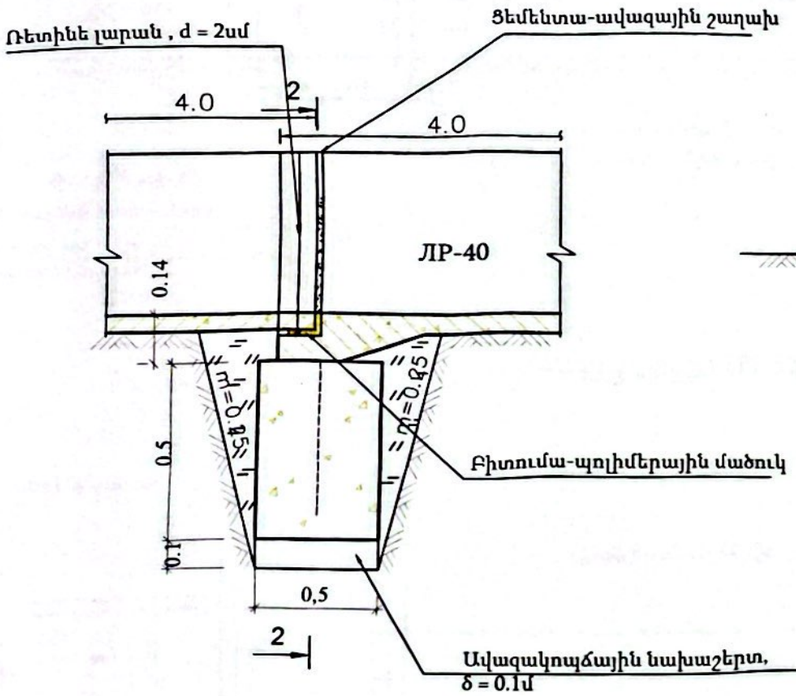

Կտրվածք 2 - 2: Մ 1 : 20

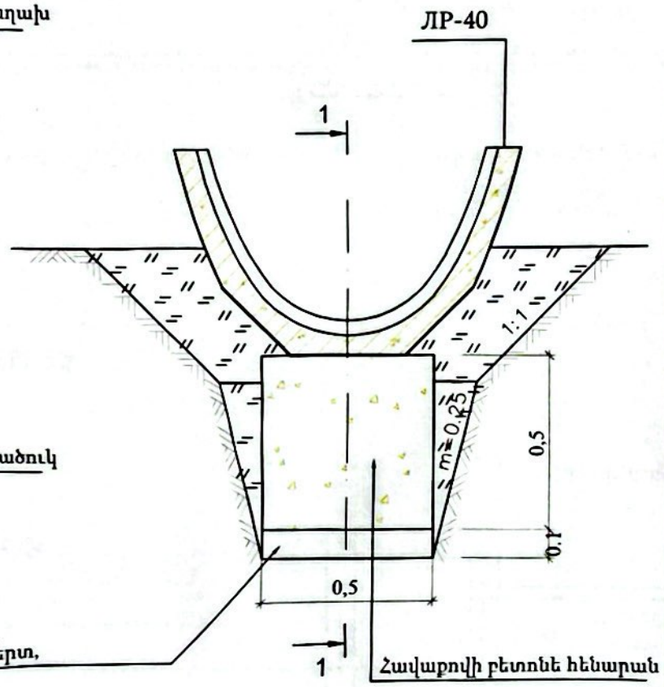

N	Աշխատանքների տեսակները և անվանումը	Չ/Մ	Քանակ	Ծանոթ.
1	2	3	4	5
	Հողային աշխատանքներ			
1	Ուղեգծի մաքրում թփուտներից	մ²	4880,0	
2	Գոյություն ունեցող ջրանցքի հատակի մաքրում տիղմից, կողալիցքով	մ³	2196,0	
3	Գոյություն ունեցող ջրանցքի հատակի հարթեցում	մ²	7320,0	
4	Ճալաքարակոպճային գրունտի բարձում և տեղափոխում մինչև 5 կմ հեռավորությունից	մ³	2928,0	
5	Ջրանցքի հատակի լիցք h=40սմ հաստությամբ բերված գրունտով, հարթեցումով և խտացումով	մ³	2928,0	
6	Խրամուղու և փոսորակի մշակում IV կարգի գրունտներում մեխանիզմով կողալիցքով	մ³	145,5	
7	Խրամուղու և փոսորակի լրամշակում IV կարգի գրունտներում ձեռքով կողալիցքով	մ³	14,6	
8	Ավազակոպճային նախաշերտի իրականացում հենարանների տակ h=10սմ հաստությամբ	մ³	5,9	
9	Խրամուղու և փոսորակի հետլիցքի իրականացում տեղի մշակված գրունտներից տոփանումով	մ³	2356,1	
	Շինարարական աշխատանքներ			
1	Ե/բ հավաքովի վաքեր ЛР-4 (1հատը 0,43 մ3, 195 հատ) տեղադրումով	մ³	83,9	
2	Բետոնից հավաքովի հենարանների իրականացում 0,4x0,5x0,6 մ (196 հատ)	մ³	23,5	
3	Վաքերի ջրամեկուսիչ կարերի իրականացում	մ	292,5	
	Ապամոնտաժման աշխատանքներ			
1	Գոյություն ունեցող խողովակների ապամոնտաժում, հանձնում պատվիրատուին, տեղափոխելով մինչև 3 կմ հեռավորության վրա	մ	40,0	

Ծանոթություն

1. Չափերը բերված են մետրերով:
2 Կառուցվածքների տեղերը ճշտվում են շինարարության ընթացքում:
3. Շինարարության անվտանգությունը ապահովում է Կապալառու կազմակերպությունը:

«ՇԻՆ-ՏԱԼԳ ՓՈՐՁԱԳԵՏ» ՍՊԸ
ՓՈՐՁԱՔՆՆՈՒԹՅՈՒՆ
«____» _____ 20 թ. №___

Նյութերի ծախսը 100մ ջրամեկուսիչ կարի համար (պարաիզոլով)

N ը/կ	Աշխատանքների անվանումը	Չափման միավոր	Քանակը
1	Բիտումա-պոլիմերային մածիկ	կգ	60.0
2	Ռետինե լարան (պարաիզոլ d=2-2.5սմ)	մ	100.0
3	Ցեմենտա-ավազային շաղախ	մ3	0.8
4	Սոսնձող մածուկ "ВХ"	կգ	6.5

						Պայմանագիր N ԱՄԱՀ-Ո-ԳՀՇՁԲ-24/20
						Արմավիրի մարզի Արաքս համայնքի Ապագա գյուղի ջրահեռացման համակարգի կառուցման աշխատանքներ
Փոխ	Քան	Գրաֆ	Փաստ.	Ստորագր.	Ամսաթ.	
Տնօրեն						Ապագա գյուղի ջրահեռացման համակարգի կառուցման աշխատանքներ
Ինժեներ						

փուլ	թերթ	թերթեր
Ա Ն	10	18

ՎԱՔԵՐԻ ԿՅՈՐԴՄԱՆ ՍԽԵՄԱ
ՇԻՆԱՐԱՐԱԿԱՆ ԱՇԽԱՏԱՆՔՆԵՐԻ ԾԱՎԱԼՆԵՐ

ARCHITOOLS «ԱՐԽԻԹՈՒԼՍ» ՍՊԸ

Scanned with CamScanner

ԽՈՂՈՎԱԿ- ԱՆՑՈՒՄ- ԽԱ1

Կտրվածք 1-1 Մ1:50

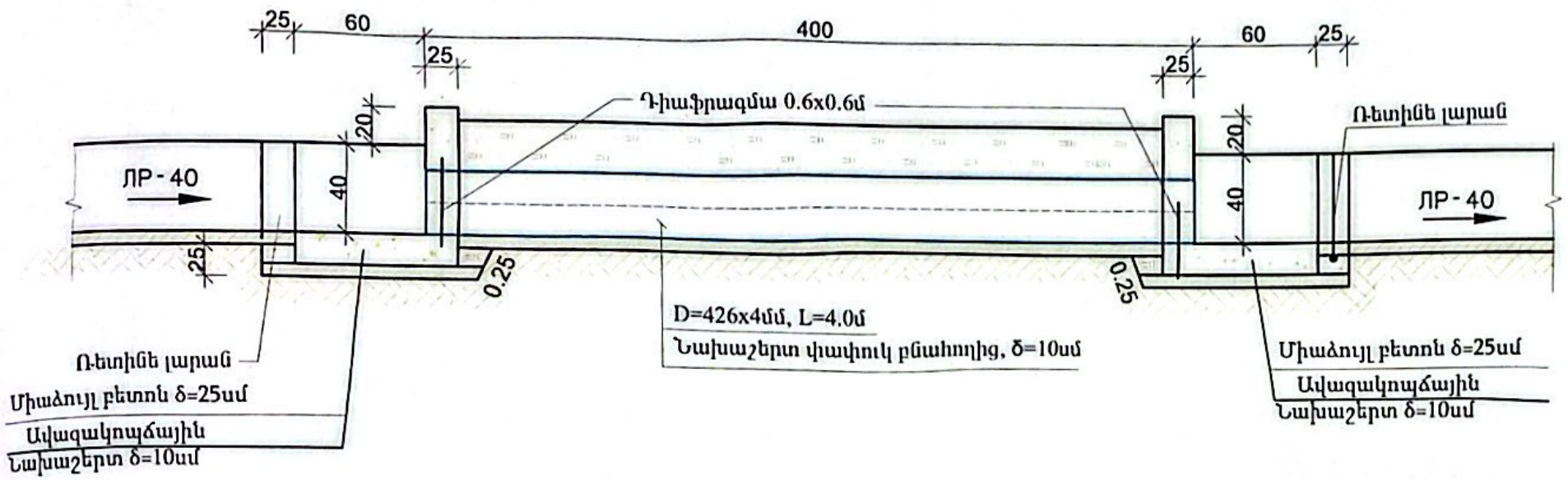

Հատակագիծ Մ1:50

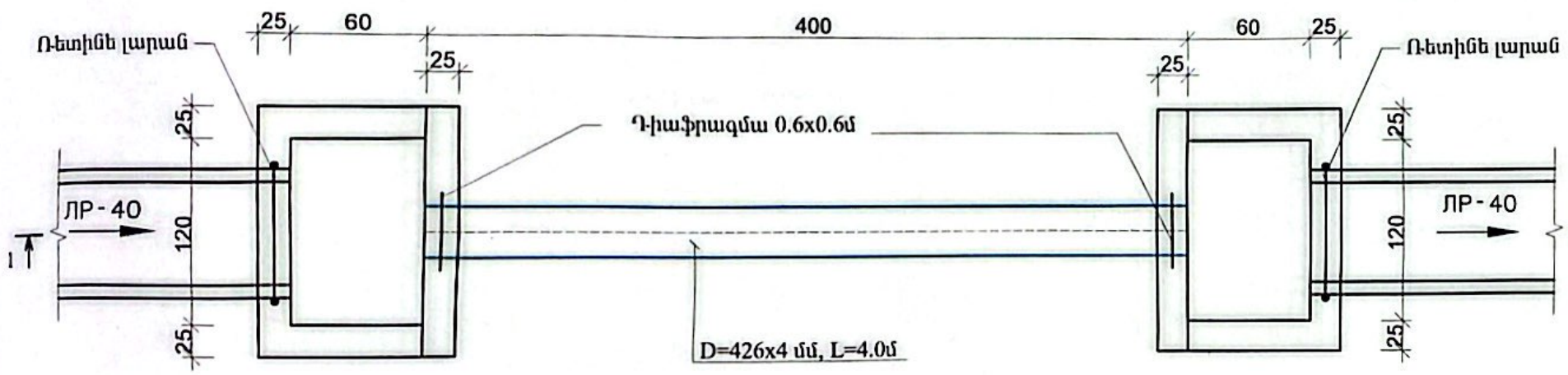

Շինարարական աշխատանքների ծավալներ
1 կառուցվածքի համար
Ընդամենը 2 կառուցվածք

Հ/Հ	Աշխատանքների տեսակները և անվանումը	Չ/Մ	Քանակ	Ծանոթ.
1	2	3	4	5
1	Խրամուղու և փոսորակի մշակում IV կարգի գրունտներում մեխանիզմով կողալիցքով	մ³	3,92	
2	Խրամուղու և փոսորակի լրամշակում IV կարգի գրունտներում ձեռքով կողալիցքով	մ³	0,39	
3	Խրամուղու և փոսորակի հետլիցքի իրականացում տեղի մշակված գրունտներից տափանումով, տեղում հարթեցումով	մ³	4,32	
4	Նախաշերտի իրականացում խողովակների տակ փափուկ բնահողից h=10սմ հաստությամբ	մ³	0,28	
5	Ավազակոպճային նախաշերտի իրականացում h=10սմ հաստությամբ	մ³	0,37	
6	Հատակի միաձույլ բետոնի իրականացում B15, F150, W4 δ=25սմ	մ³	0,94	
7	Պատերի միաձույլ բետոնի իրականացում B15, F150, W4 δ=25սմ	մ³	1,40	
8	D=426x6մմ պողպատե խողովակներ մոնտաժումով, փորձարկումով	մ	4,00	
9	Պողպատե խողովակի ուժեղացված հակակոռոզիոն հիդրոմեկուսացում	մ²	5,35	
10	Ռետինե լարան	մ	3,00	
11	Դիաֆրագմա թերթապողպատից 0,6 x 0,6 մ δ=4 մմ	կգ	11,30	
12	Պատերի արտաքին մակերևույթի երկշերտ հիդրոմեկուսացում	մ²	6,72	

Ծանոթություն
1. Չափերը բերված են սանտիմետրերով
1. Կառուցվածքների տեղերը ճշտվում են շինարարության ընթացքում

«ՇԻՆ-ՏԱԼԳ ՓՈՐՁԱԳԵՏ» ՍՊԸ
ՓՈՐՁԱՔՆՆՈՒԹՅՈՒՆ
_____ 20 թ. №____

Փոփոխ.	Փոփ.	Թերթ	Փաստ.	Ստորագ.	Ամսաթ.	Պայմանագիր N ԱՄԱՀ-Ո-ԳՀԾՁԲ-24/20		
Տնօր.		Գ.Լևոնյան				Արմավիրի մարզի Արաքս համայնքի Ապագա գյուղի ջրահեռացման համակարգի կառուցման աշխատանքներ		
Ինժեներ		Ա.Ղազարյան				Ապագա գյուղի ջրահեռացման համակարգի կառուցման աշխատանքներ	փուլ	թերթ	թերթեր
							Ա Ն	11	18
						ԽՈՂՈՎԱԿ- ԱՆՑՈՒՄ ԽԱ-1	«ԱՐԽԻԹՈՒԼՍ» ՍՊԸ		

Scanned with CamScanner

ԽՈՂՈՎԱԿ- ԱՆՑՈՒՄ- ԽԱ 2

Կտրվածք 1-1 Մ1:50

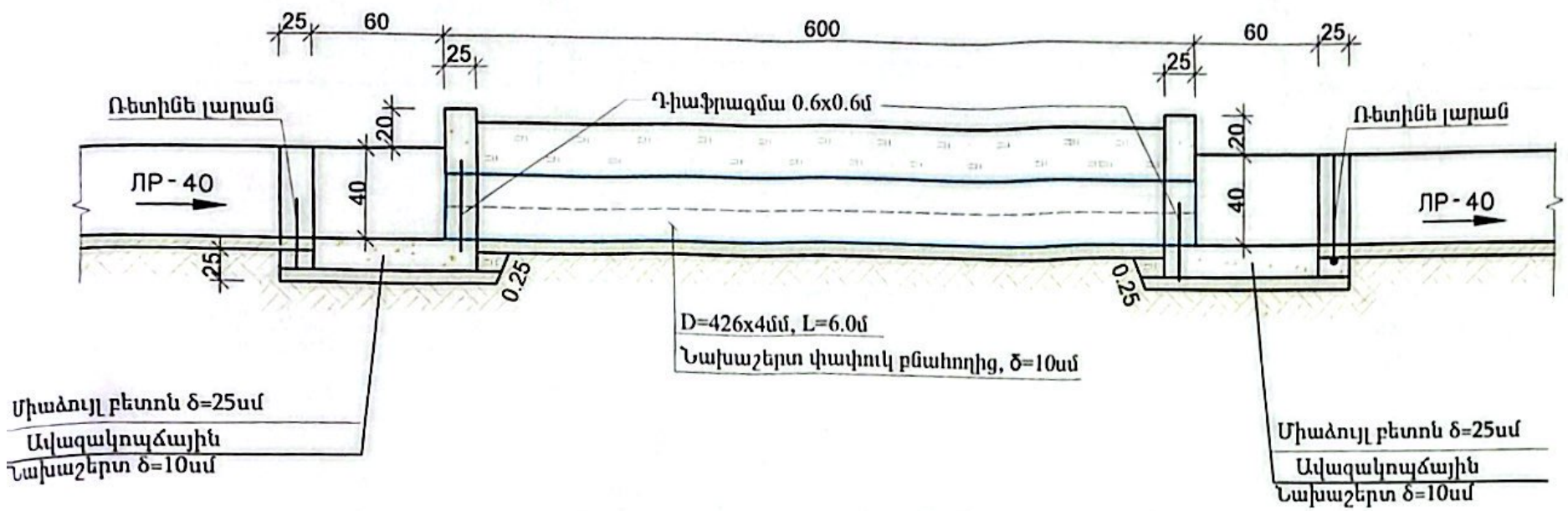

Հատակագիծ Մ1:50

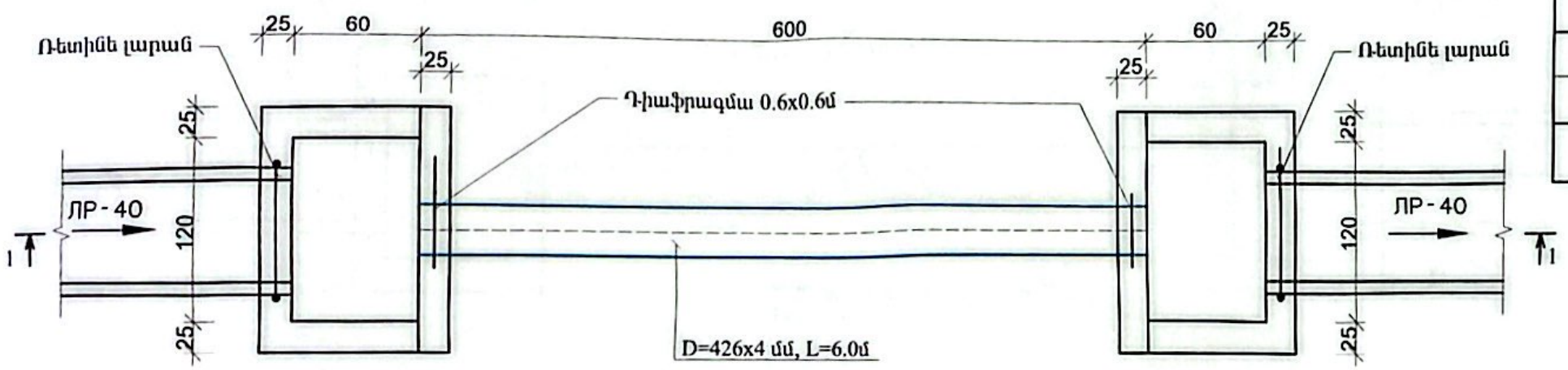

Շինարարական աշխատանքների ծավալներ
1 կառուցվածքի համար
Ընդամենը 4 կառուցվածք

Հ/Հ	Աշխատանքների տեսակները և անվանումը	Չ/Մ	Քանակ	Ծանոթ.
1	2	3	4	5
1	Խրամուղու և փոսորակի մշակում IV կարգի գրունտներում մեխանիզմով կողալիցքով	$մ^3$	4,76	
2	Խրամուղու և փոսորակի լրամշակում IV կարգի գրունտներում ձեռքով կողալիցքով	$մ^3$	0,48	
3	Խրամուղու և փոսորակի հետլիցքի իրականացում տեղի մշակված գրունտներից տոփանումով, տեղում հարթեցումով	$մ^3$	5,24	
4	Նախաշերտի իրականացում խողովակների տակ փափուկ բնահողից h=10սմ հաստությամբ	$մ^3$	0,42	
5	Ավազակոպճային նախաշերտի իրականացում h=10սմ հաստությամբ	$մ^3$	0,37	
6	Հատակի միաձույլ բետոնի իրականացում B15, F150, W4 δ=25սմ	$մ^3$	0,94	
7	Պատերի միաձույլ բետոնի իրականացում B15, F150, W4 δ=25սմ	$մ^3$	1,40	
8	D=426x6մմ պողպատե խողովակներ մոնտաժումով, փորձարկումով	մ	6,00	
9	Պողպատե խողովակի ամրացված հակակոռոզիոն հիդրոմեկուսացում	$մ^2$	8,03	
10	Ռետինե լարան	մ	3,00	
11	Դիաֆրագմա թերթապողպատից 0,6 x 0,6 մ δ=4 մմ	կգ	11,30	
12	Պատերի արտաքին մակերևույթի երկշերտ հիդրոմեկուսացում	$մ^2$	6,72	

«ՇԻՆ-ՏԱԼԳ ՓՈՐՁԱԳԵՏ» ՍՊԸ
ՓՈՐՁԱՔՆՆՈՒԹՅՈՒՆ
____._____20 թ. №___

Ծանոթություն
1. Չափերը բերված են սանտիմետրերով
1. Կառուցվածքների տեղերը ճշտվում են շինարարության ընթացքում

						Պայմանագիր N ԱՄԱՀ-Ո-ԳՀԾՁԲ-24/20			
						Արմավիրի մարզի Արաքս համայնքի Ապագա գյուղի ջրահեռացման համակարգի կառուցման աշխատանքներ			
Փոխ.	Քան.	թերթ	Փաստ.	Ստորագր.	Ամսաթ.				
Տնօրեն						Ապագա գյուղի ջրահեռացման համակարգի կառուցման աշխատանքներ	փուլ	թերթ	թերթեր
Ինժեներ							ԱՆ	12	18
						ԽՈՂՈՎԱԿ- ԱՆՑՈՒՄ ԽԱ-2	ARCHITOOLS	«ԱՐԽԻԹՈՒԼՍ» ՍՊԸ	

Scanned with CamScanner

ԽՈՂՈՎԱԿ- ԱՆՑՈՒՄ- ԽԱ 4
ՆԿ 6+60 - 6+80

Կտրվածք 1-1 Մ1:50

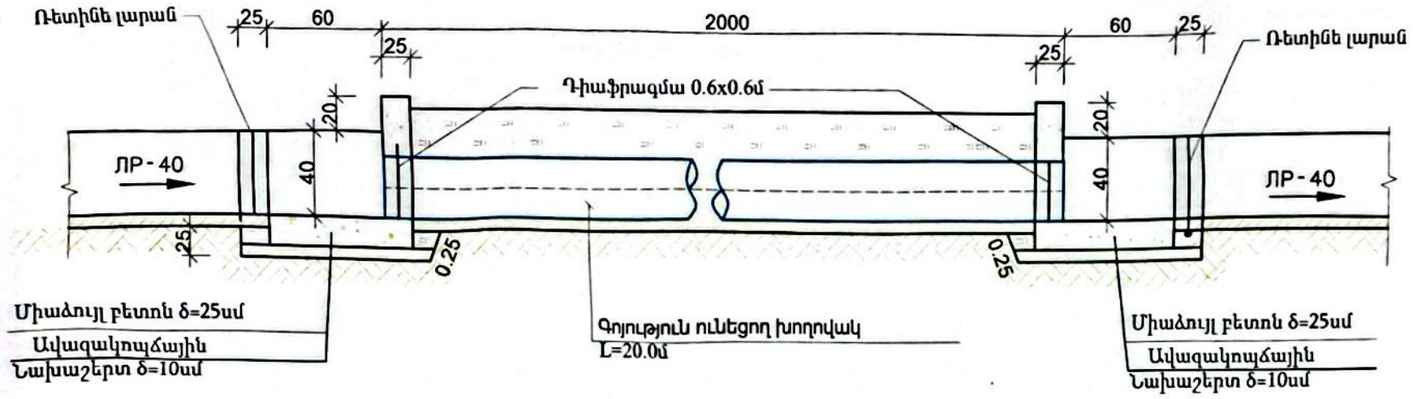

ՇԻՆԱՐԱՐԱԿԱՆ ԱՇԽԱՏԱՆՔՆԵՐԻ ԾԱՎԱԼՆԵՐԸ
ՄԵԿ ԿԱՌՈՒՑՎԱԾՔԻ ՀԱՄԱՐ

Հ/Հ	Աշխատանքների տեսակները և տեսակները	Չ/Մ	Քանակ	Ծանոթ.
1	2	3	4	5
1	Ավազակոպճային նախաշերտի իրականացում h=10սմ հաստությամբ	մ³	0,37	
2	Հատակի միաձույլ բետոնի իրականացում B15, F150, W4 δ=25սմ	մ³	0,94	
3	Պատերի միաձույլ բետոնի իրականացում B15, F150, W4 δ=25սմ	մ³	1,40	
4	Ռետինե լարան	մ	3,00	
5	Պատերի արտաքին մակերեսների եռշերտ հիդրոմեկուսացում	մ²	6,72	

Հատակագիծ Մ1:50

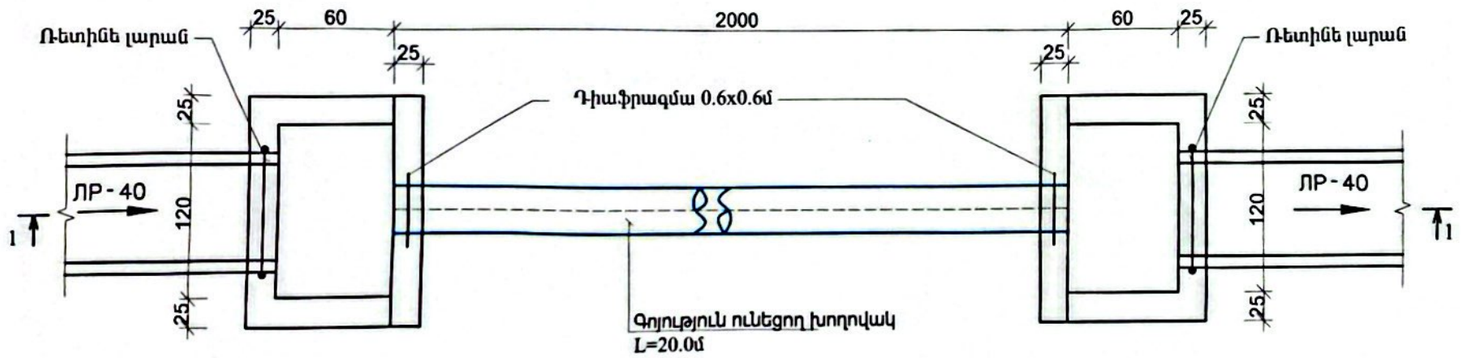

Ծանոթություն
1. Չափերը բերված են սանտիմետրերով
1. Կառուցվածքների տեղերը ճշտվում են շինարարության ընթացքում

						Պայմանագիր N ԱՄԱՀ-Ո-ԳՀԾՁԲ-24/20		
						Արմավիրի մարզի Արաքս համայնքի Ապագա գյուղի ջրահեռացման համակարգի կառուցման աշխատանքներ		
Փոխ.	Քան.	Թերթ N	Փաստ.	Ստորագ.	Ամսաթիվ			
Տնօրեն		Գ. Գևորգյան				Ապագա գյուղի ջրահեռացման համակարգի կառուցման աշխատանքներ	փուլ	թերթ	թերթեր
Ինժեներ		Վ.Ավագյան					Ա Ն	13	18
						ԽՈՂՈՎԱԿ- ԱՆՑՈՒՄ ԽԱ-3 ՆԿ6+25 - 6+45	ARCHITOOLS	«ԱՐԽԻԹՈՒԼՍ» ՍՊԸ

Scanned with CamScanner

ԽՈՂՈՎԱԿ- ԱՆՑՈՒՄ- ԽԱ 4
ՆԿ 6+60 - 6+80

Կտրվածք 1-1 Մ1:50

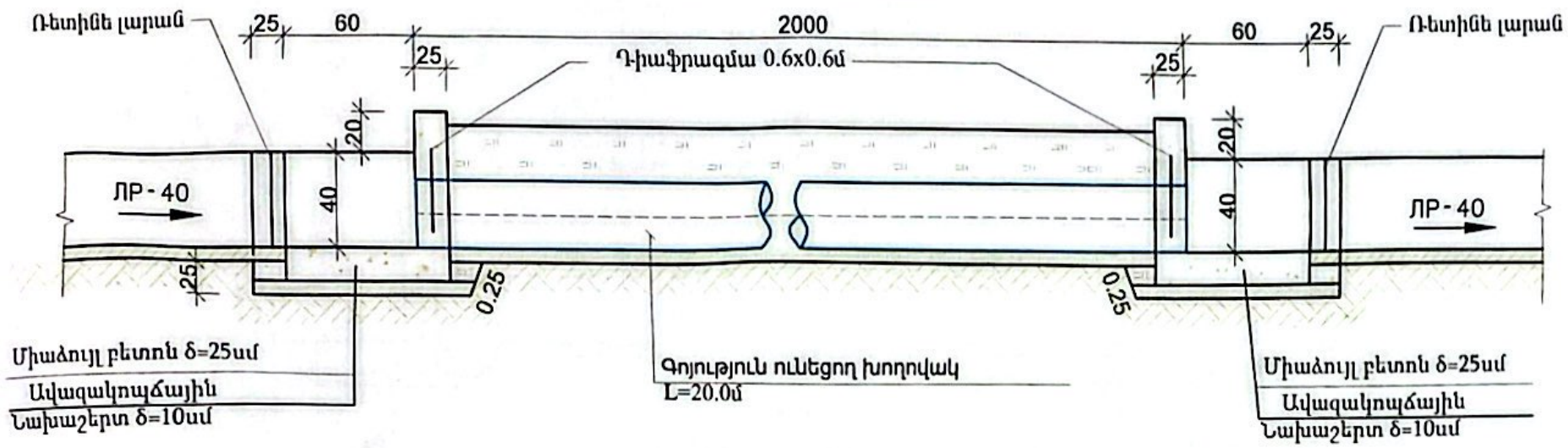

Հատակագիծ Մ1:50

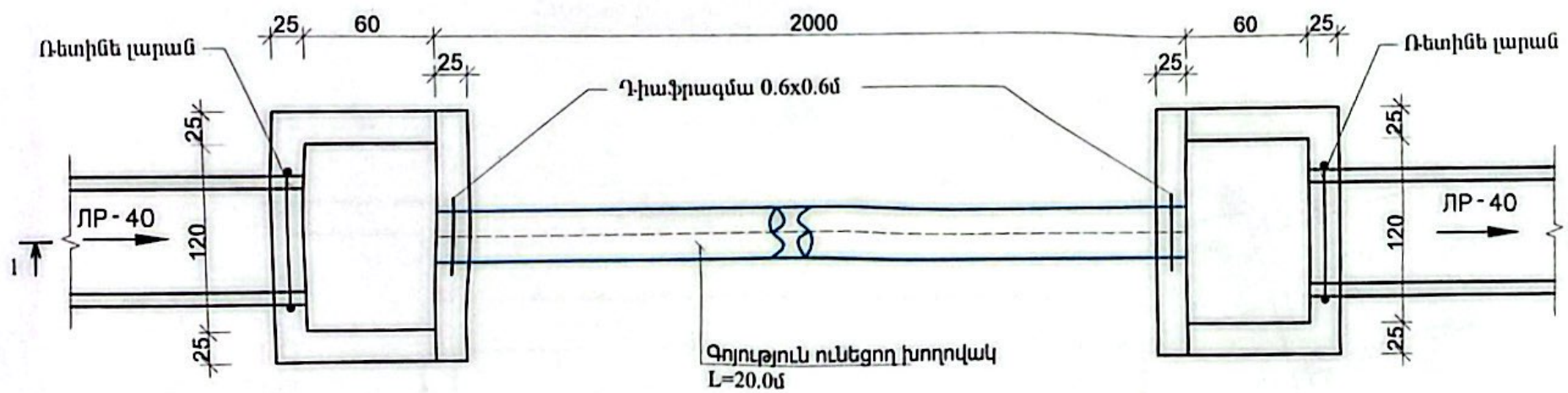

ՇԻՆԱՐԱՐԱԿԱՆ ԱՇԽԱՏԱՆՔՆԵՐԻ ԾԱՎԱԼՆԵՐԸ
ՄԵԿ ԿԱՌՈՒՑՎԱԾՔԻ ՀԱՄԱՐ

Հ/Հ	Աշխատանքների տեսակները և անվանումը	Չ/Մ	Քանակ	Ծանոթ.
1	2	3	4	5
1	Խրամուղու և փոսորակի մշակում IV կարգի գրունտներում մեխանիզմով կողալիցքով	մ³	10,64	
2	Խրամուղու և փոսորակի լրամշակում IV կարգի գրունտներում ձեռքով կողալիցքով	մ³	1,06	
3	Խրամուղու և փոսորակի հետլիցքի իրականացում տեղի մշակված գրունտներից տռիանումով, տեղում հարթեցումով	մ³	11,71	
4	Նախաշերտի իրականացում խողովակների տակ փոփուկ բլոհողից h=10սմ հաստությամբ	մ³	1,40	
5	Ավազակոպճային նախաշերտի իրականացում h=10սմ հաստությամբ	մ³	0,37	
6	Հատակի միաձույլ բետոնի իրականացում B15, F150, W4 δ=25սմ	մ³	0,94	
7	Պատերի միաձույլ բետոնի իրականացում B15, F150, W4 δ=25սմ	մ³	1,40	
8	D=426x6մմ պողպատե խողովակներ մոնտաժումով, փորձարկումով	մ	20,00	
9	Պողպատե խողովակի ուժեղացված հակակոռոզիոն հիդրոմեկուսացում	մ²	26,75	
10	Ռետինե լարան	մ	3,00	
11	Դիաֆրագմա թերթապողպատից 0,6 x 0,6 մ δ=4 մմ	կգ	11,30	
12	Պատերի արտաքին մակերևույթի երկշերտ հիդրոմեկուսացում	մ²	6.72	

«ՇԻՆ-ՏԱԼԳ ՓՈՐՁԱԳԵՏ» ՍՊԸ
ՓՈՐՁԱՔՆՆՈՒԹՅՈՒՆ
____.____._____20 թ. №____

Ծանոթություն
1. Չափերը բերված են սանտիմետրերով
1. Կառուցվածքների տեղերը ճշտվում են շինարարության ընթացքում

Փոխ. Քան.	Փոխ. Գրանցման համար	Ստորագրություն	Ամսաթիվ	Պայմանագիր N ԱՄԱՀ-Ո-ԳՀՇՁԲ-24/20	
Տնօրեն				Արմավիրի մարզի Արաքս համայնքի Ապագա գյուղի ջրահեռացման համակարգի կառուցման աշխատանքներ	
Ինժեներ				Ապագա գյուղի ջրահեռացման համակարգի կառուցման աշխատանքներ	փուլ: Ա Ն; թերթ: 14; թերթեր: 18
				ԽՈՂՈՎԱԿ- ԱՆՑՈՒՄ ԽԱ-4 ՆԿ6+60 - 6+80	«ԱՐԽԻԹՈՒԼՍ» ՍՊԸ

Scanned with CamScanner

ԽՈՂՈՎԱԿ- ԱՆՑՈՒՄ ԱՆԿՅՈՒՆԱՅՆ ՀՈՐՈՎ

Կտրվածք 1-1 Մ1:50

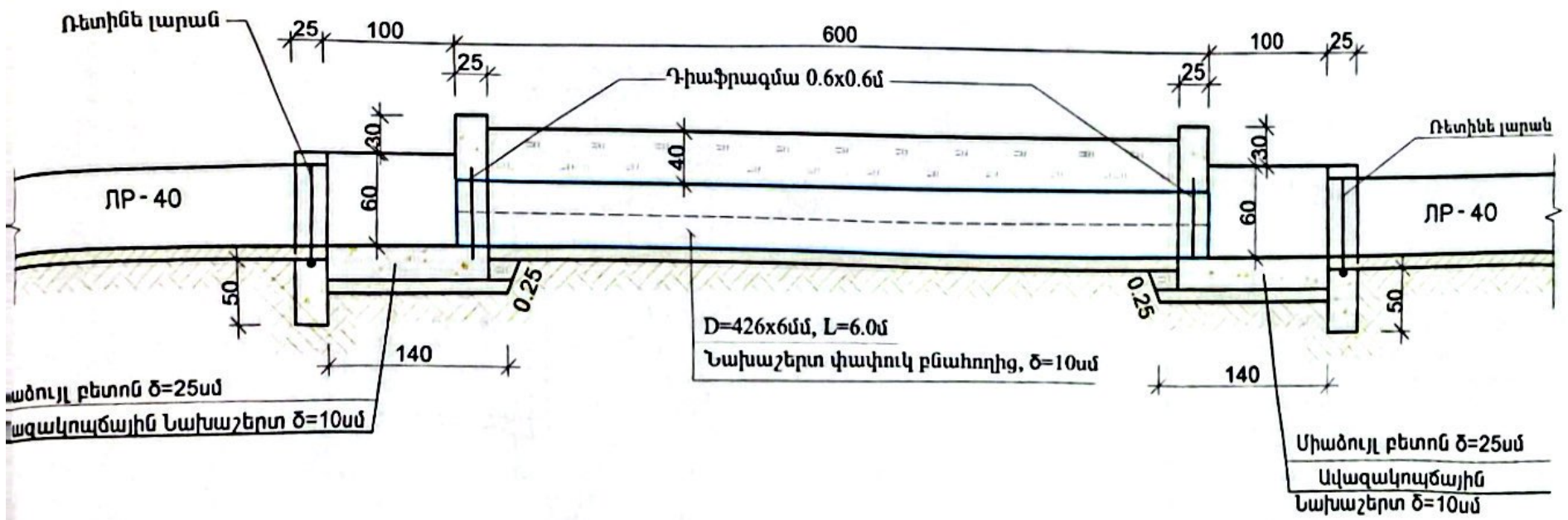

Հատակագիծ Մ1:50

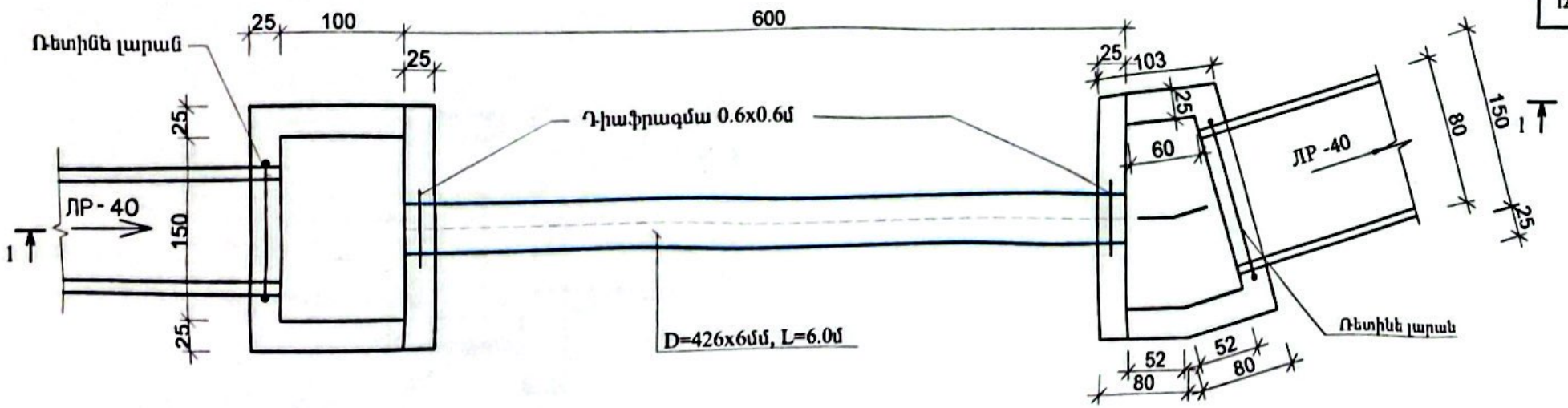

Շինարարական աշխատանքների ծավալներ
1 կառուցվածքի համար
Ընդամենը 2 կառուցվածք

Հ/Հ	Աշխատանքների տեսակները և անվանումը	Չ/Մ	Քանակ	Ծանոթ.
1	2	3	4	5
1	Խրամուղու և փոսորակի մշակում IV կարգի գրունտներում մեխանիզմով կողալիցքով	մ³	4,76	
2	Խրամուղու և փոսորակի լրամշակում IV կարգի գրունտներում ձեռքով կողալիցքով	մ³	0,48	
3	Խրամուղու և փոսորակի հետլիցքի իրականացում տեղի մշակված գրունտներից տռփանումով, տեղում հարթեցումով	մ³	5,24	
4	Նախաշերտի իրականացում խողովակների տակ փափուկ բնահողից h=10սմ հաստությամբ	մ³	0,42	
5	Ավազակոպճային նախաշերտի իրականացում h=10սմ հաստությամբ	մ³	0,37	
6	Հատակի միաձույլ բետոնի իրականացում B15, F150, W4 δ=25սմ	մ³	0,94	
7	Պատերի միաձույլ բետոնի իրականացում B15, F150, W4 δ=25սմ	մ³	1,40	
8	D=426x6մմ պողպատե խողովակների մոնտաժումով, փորձարկումով	մ	6,00	
9	Պողպատե խողովակի ուժեղացված հակակոռոզիոն ինիդրոմեկուսացում	մ²	8,03	
10	Ռետինե լարան	մ	3,00	
11	Դիաֆրագմա թերթապողպատից 0,6 x 0,6 մ δ=4 մմ	կգ	11,30	
12	Պատերի արտաքին մակերևույթի երկշերտ ինիդրոմեկուսացում	մ²	6,72	

Ծանոթություն
1. Չափերը բերված են սանտիմետրերով
1. Կառուցվածքների տեղերը ճշտվում են շինարարության ընթացքում

«ՇԻՆ-ՏԱԼԳ ՓՈՐՁԱԳԵՏ» ՍՊԸ
ՓՈՐՁԱՔՆՆՈՒԹՅՈՒՆ
____.____._____20 թ. №___

Փոխբանվեր Գլխավոր Ինժեներ	Ն.Գրիգորյան			Պայմանագիր N ԱՄԱՀ-Ո-ԳՀԾՁԲ-24/20		
Տնօրեն	Ա.Ավագյան			Արմավիրի մարզի Արաքս համայնքի Ապագա գյուղի ջրահեռացման համակարգի կառուցման աշխատանքներ		
Ինժեներ	Ա.Ավագյան			Ապագա գյուղի ջրահեռացման համակարգի կառուցման աշխատանքներ	փուլ	թերթ	թերթեր
					Ա Ն	15	18
				ԽՈՂՈՎԱԿ- ԱՆՑՈՒՄ ԱՆԿՅՈՒՆԱՅԻՆ ՀԱՐՈՎ	ARCHITOOLS	«ԱՐԽԻԹՈՒԼՍ» ՍՊԸ

Scanned with CamScanner

ԱՆԿՅՈՒՆԱՅԻՆ ՀՈՐ
ՀԱՏԱԿԱԳԻԾ Մ1:50

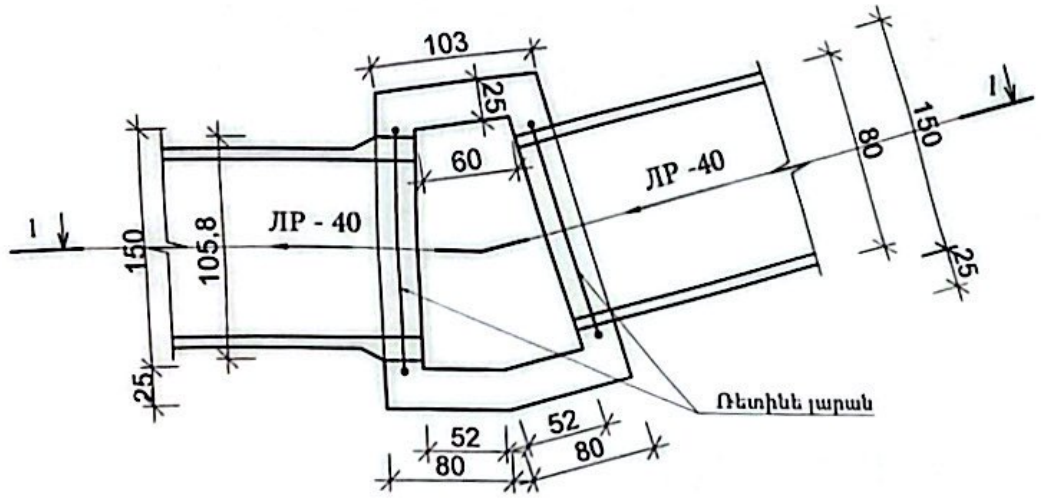

Կտրվածք 1-1
Մ1:50

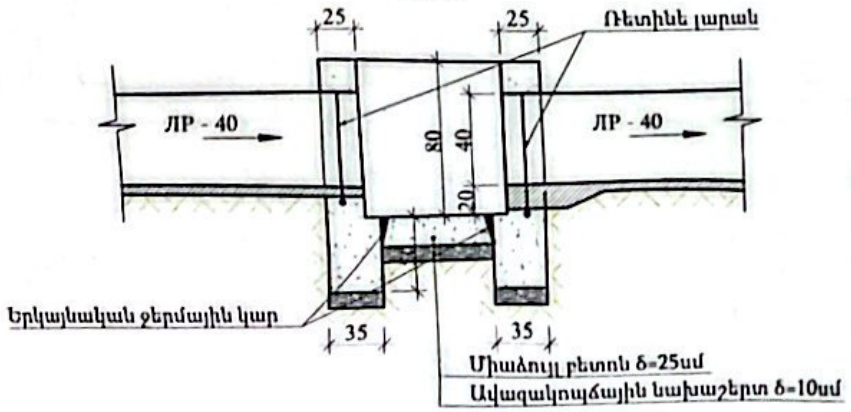

ԱՆԿՅՈՒՆԱՅԻՆ ՀՈՐ

ՇԻՆԱՐԱՐԱԿԱՆ ԱՇԽԱՏԱՆՔՆԵՐԻ ԾԱՎԱԼՆԵՐԸ
ՄԵԿ ԿԱՌՈՒՑՎԱԾՔԻ ՀԱՄԱՐ
(Ընդամենը - 5 կառ.)

Հ/Հ	Աշխատանքների տեսակները և անվանումը	Չ/Մ	Քանակ	Ծանոթ.
1	2	3	4	5
1	Ավազակոպճային նախաշերտի իրականացում h=10սմ հաստությամբ	$մ^3$	0,8	
2	Հատակի միաձույլ բետոնի իրականացում B15, F150, W4 δ=25սմ	$մ^3$	0,36	
3	Պատերի միաձույլ բետոնի իրականացում B15, F150, W4 δ=25սմ	$մ^3$	1,4	
4	Ռետինե լարան	մ	3	
5	Պատերի արտաքին մակերևույթի երկշերտ հիդրոմեկուսացում	$մ^2$	12,8	

Ծանոթություն
1. Չափերը բերված են սանտիմետրերով
2. Կառուցվածքների տեղերը ճշտվում են շինարարության ընթացքում

«ՇԻՆ-ՏԱԼԳ ՓՈՐՁԱԳԵՏ» ՍՊԸ
ՓՈՐՁԱՔՆՆՈՒԹՅՈՒՆ
_____ 20 թ. №____

					Պայմանագիր N ԱՄԱՀ-Ո-ԳՀՇՁԲ-24/20			
					Արմավիրի մարզի Արաքս համայնքի Ապագա գյուղի ջրահեռացման համակարգի կառուցման աշխատանքներ			
Փոխ.	Քան.	Թերթ	Փաստաթղթի թիվ	Ստորագրություն	Ամսաթիվ			
Տնօրեն		Գ.Գրիգորյան				Ապագա գյուղի ջրահեռացման համակարգի կառուցման աշխատանքներ	փուլ	թերթ	թերթեր
Ինժեներ		Վ.Ավետիսյան					Ա Ն	16	18
						ԱՆԿՅՈՒՆԱՅԻՆ ՀՈՐ	ARCHITOOLS	«ԱՐԽԻԹՈՒԼՍ» ՍՊԸ

Scanned with CamScanner

ԿԱՌՈՒՑՎԱԾՔ ՆԿ 0+00

Կտրվածք 2-2 Մ1:50

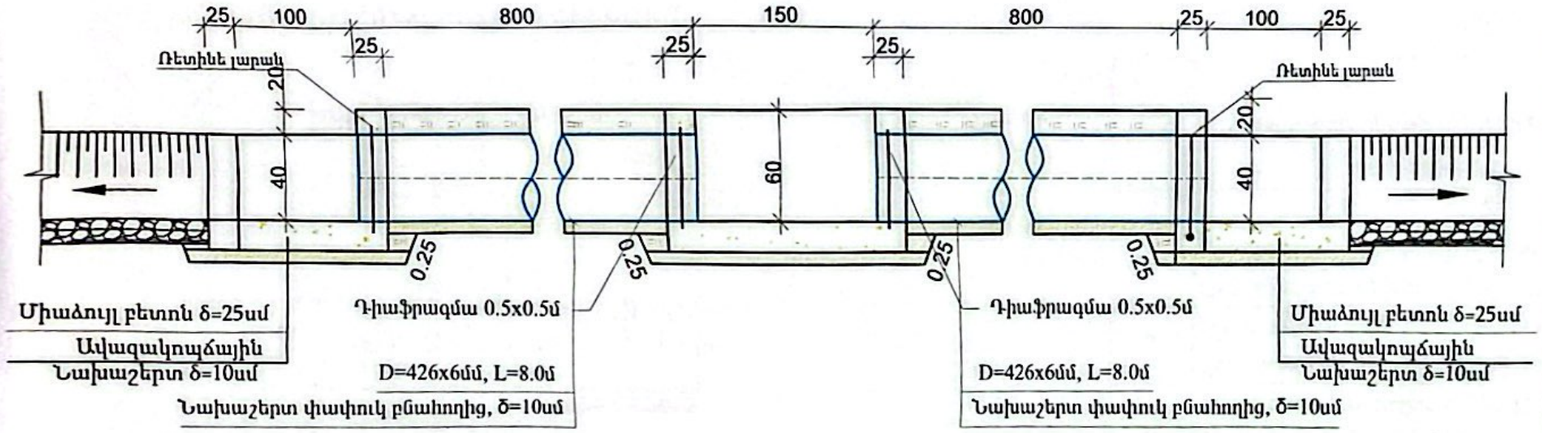

Հատակագիծ Մ1:50

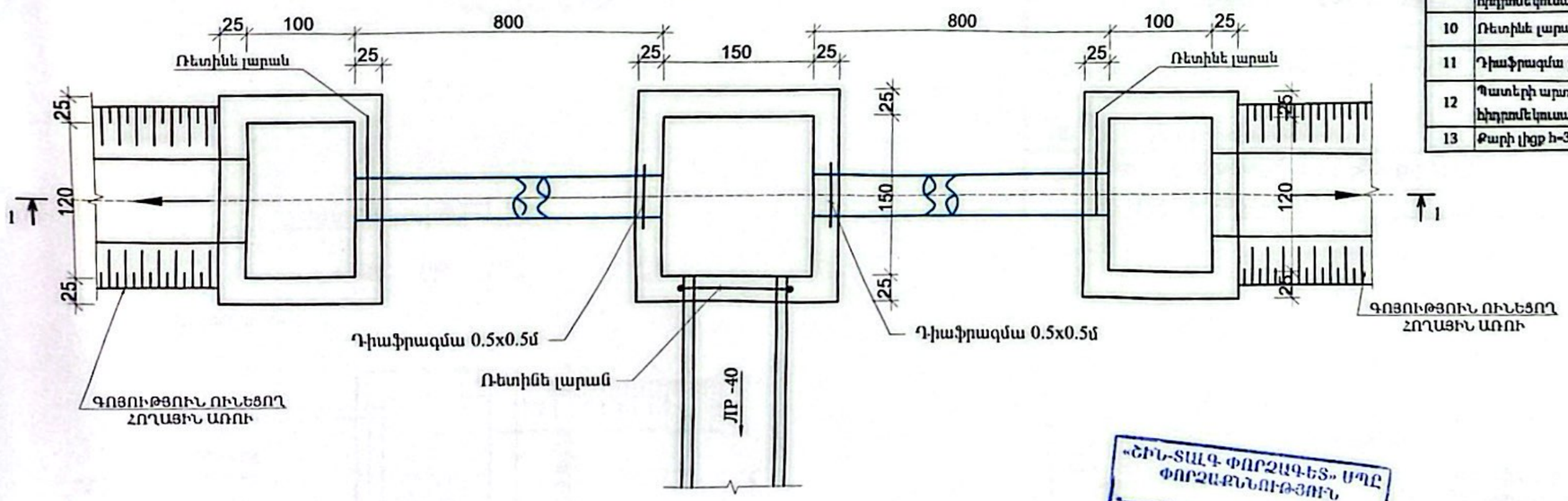

ՇԻՆԱՐԱՐԱԿԱՆ ԱՇԽԱՏԱՆՔՆԵՐԻ ԾԱՎԱԼՆԵՐԸ
ՄԵԿ ԿԱՌՈՒՑՎԱԾՔԻ ՀԱՄԱՐ

Հ/Հ	Աշխատանքների տեսակները և անվանումը	Չ/Մ	Քանակ	Մանրամասն.
1	2	3	4	5
1	Խրամուղու և փոսորակի մշակում IV կարգի գրունտներում մեխանիզմով կողալիցքով	մ³	12,96	
2	Խրամուղու և փոսորակի լրամշակում IV կարգի գրունտներում ձեռքով կողալիցքով	մ³	1,30	
3	Խրամուղու և փոսորակի հետլիցքի իրականացում տեղի մշակված գրունտներից տրամանումով. տեղում հարթեցումով	մ³	14,26	
4	Նախաշերտի իրականացում խողովակների տակ փափուկ բնահողից h=10սմ հաստությամբ	մ³	1,12	
5	Ավազակոպճային նախաշերտի իրականացում h=10սմ հաստությամբ	մ³	0,77	
6	Հատակի միաձույլ բետոնի իրականացում B15, F150, W4 δ=25սմ	մ³	1,94	
7	Պատերի միաձույլ բետոնի իրականացում B15, F150, W4 δ=25սմ	մ³	2,40	
8	D=426x6մմ պողպատե խողովակներ մոնտաժումով, փորձարկումով	մ	16,00	
9	Պողպատե խողովակի ուժեղացված հակակոռոզիոն ներկումներկումացում	մ²	21,40	
10	Ռետինե լարան	մ	1,50	
11	Դիաֆրագմա թերթապողպատից 0,6 x 0,6 մ δ=4 մմ	կգ	22,61	
12	Պատերի արտաքին մակերևույթի երկշերտ ներկումներկումացում	մ²	6,72	
13	Քարի լիցք h=30 սմ	մ³	0,3	

Ծանոթություն
1. Չափերը բերված են սանտիմետրերով
2. Կառուցվածքների տեղերը ճշտվում են շինարարության ընթացքում

«ՇԻՆ-ՏԱԼԳ ՓՈՐՁԱԳԵՏ» ՍՊԸ
ՓՈՐՁԱՔՆՆՈՒԹՅՈՒՆ
_____ 20__ թ. №____

Փոխ.	Քան.	Թերթ	N փաստաթղթի	Ստորագր.	Ամսաթ.	Պայմանագիր N ԱՄԱՀ-Ո-ԳՀԾՁԲ-24/20		
Տնօրեն						Արմավիրի մարզի Արաքս համայնքի Ապագա գյուղի ջրահեռացման համակարգի կառուցման աշխատանքներ		
Ինժեներ						Ապագա գյուղի ջրահեռացման համակարգի կառուցման աշխատանքներ	փուլ	թերթ	թերթեր
							Ա Ն	17	18
						ԿԱՌՈՒՑՎԱԾՔ ՆԿ 0+00	ARCHITOOLS	«ԱՐԽԻԹՈՒԼՍ» ՍՊԸ

Scanned with CamScanner

ԿԱՌՈՒՑՎԱԾՔ ՋՐԱՆՑՔԻ ՎԵՐՋՈՒՄ

Կտրվածք 1-1 Մ1:50

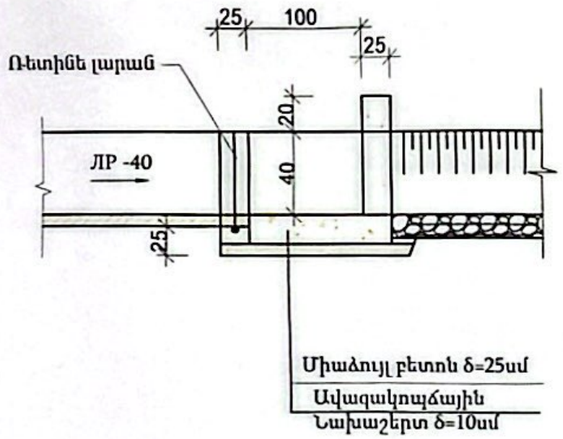

Հատակագիծ Մ1:50

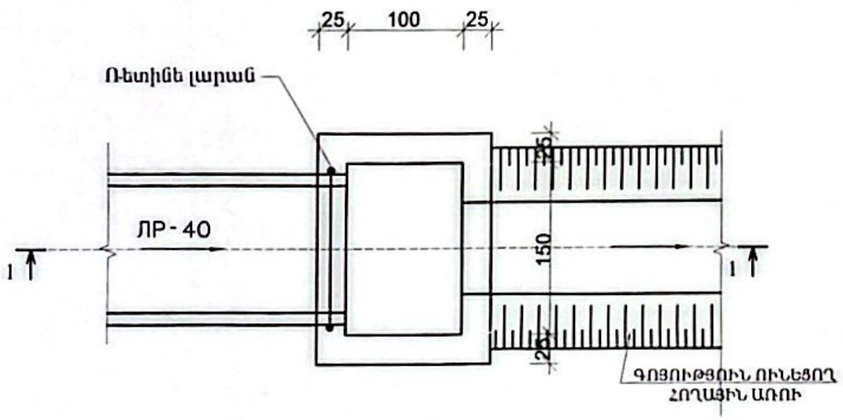

ՇԻՆԱՐԱՐԱԿԱՆ ԱՇԽԱՏԱՆՔՆԵՐԻ ԾԱՎԱԼՆԵՐԸ

Հ/Հ	Աշխատանքների տեսակները և անվանումը	Չ/Մ	Քանակ	Ծանոթ.
1	2	3	4	5
1	Խրամուղու և փոսորակի մշակում IV կարգի գրունտներում մեխանիզմով կողալիցքով	մ³	2,52	
2	Խրամուղու և փոսորակի լրամշակում IV կարգի գրունտներում ձեռքով կողալիցքով	մ³	0,25	
3	Խրամուղու և փոսորակի հետալիցքի իրականացում տեղի մշակված գրունտներից տոպիանումով, տեղում հարթեցումով	մ³	2,77	
5	Ավազակոպճային նախաշերտի իրականացում h=10սմ հաստությամբ	մ³	0,30	
6	Հատակի միաձույլ բետոնի իրականացում B15, F150, W4 δ=25սմ	մ³	0,75	
7	Պատերի միաձույլ բետոնի իրականացում B15, F150, W4 δ=25սմ	մ³	1,75	
8	Ռետինե լարան	մ	1,5	
9	Պատերի արտաքին մակերևույթի երկշերտ հիդրոմեկուսացում	մ²	3,6	

«ՇԻՆ-ՏԱԼԳ ՓՈՐՁԱԳԵՏ» ՍՊԸ
ՓՈՐՁԱՔՆՆՈՒԹՅՈՒՆ
_____ 20 թ. №____

Ծանոթություն
1. Չափերը բերված են սանտիմետրերով
2. Կառուցվածքների տեղերը ճշտվում են շինարարության ընթացքում

						Պայմանագիր N ԱՄԱՀ-Ո-ԳՀՇՁԲ-24/20		
						Արմավիրի մարզի Արաքս համայնքի Ապագա գյուղի ջրահեռացման համակարգի կառուցման աշխատանքներ		
Փոխ. Քան. Թերթ	Փոխանցողի Անուն					Ապագա գյուղի ջրահեռացման համակարգի կառուցման աշխատանքներ	փուլ	թերթ	թերթեր
Տնօրեն	Գ. Գրիգորյան						Ա Ն	18	18
Ինժեներ	Վ. Ավետիսյան					ԿԱՌՈՒՑՎԱԾՔ ՋՐԱՆՑՔԻ ՎԵՐՋՈՒՄ	ARCHITOOLS	«ԱՐԽԻԹՈՒԼՍ» ՍՊԸ	

Scanned with CamScanner